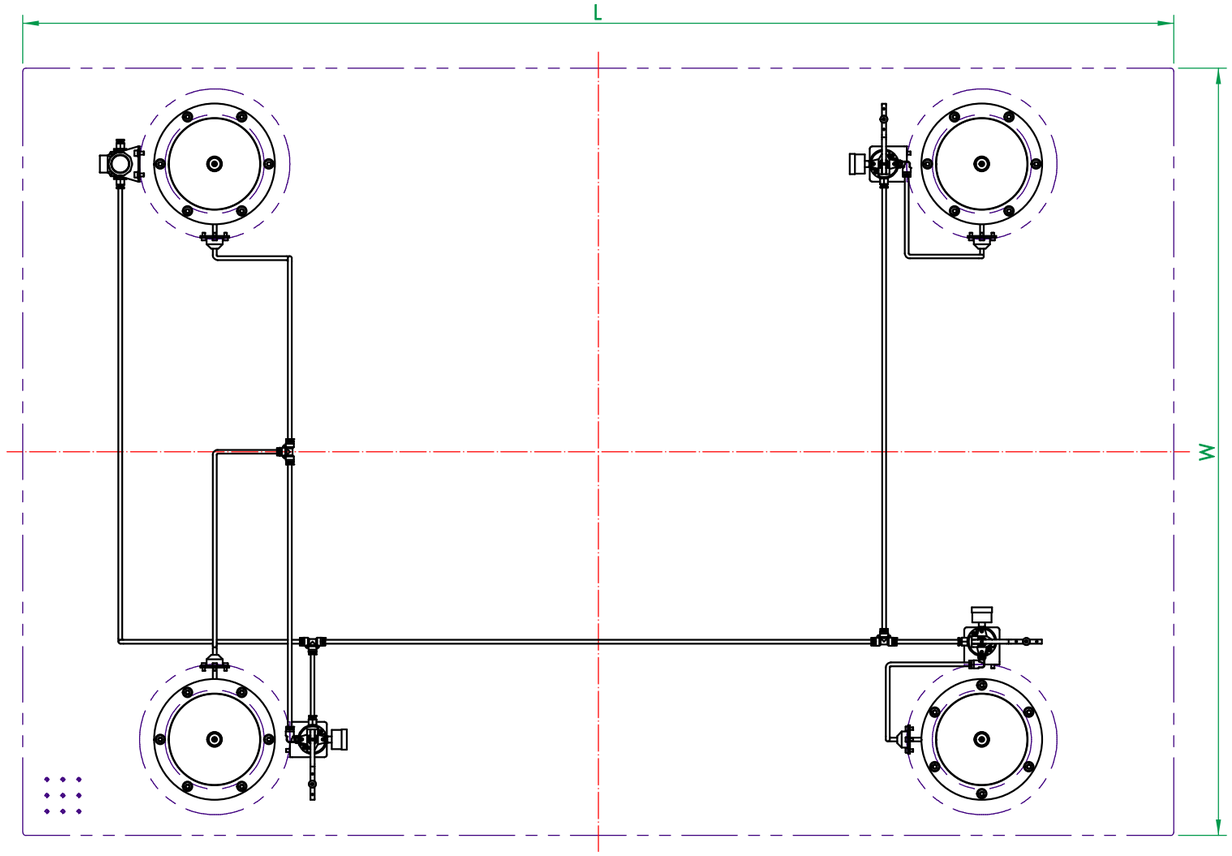

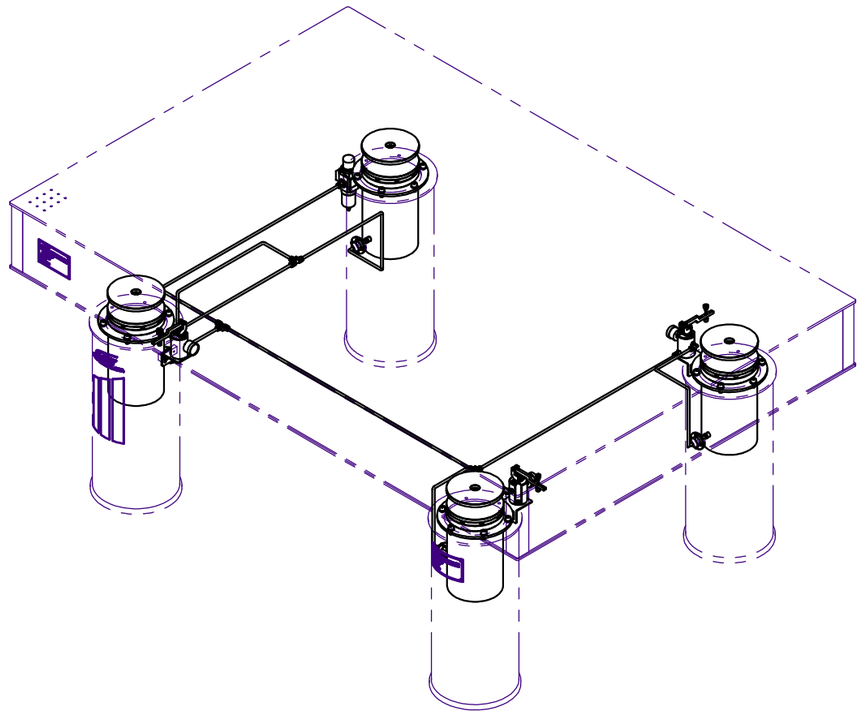

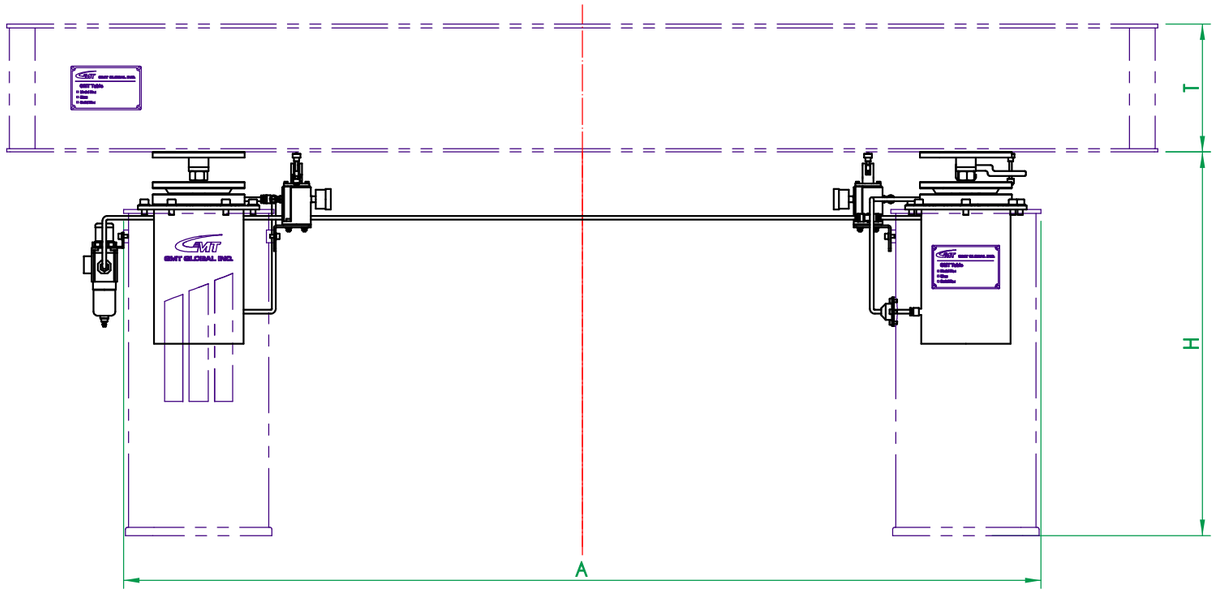

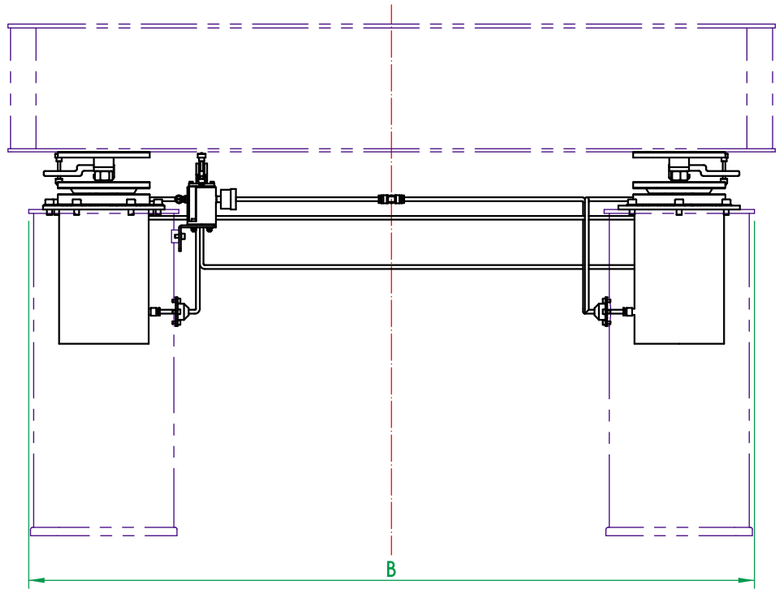

(FM0755A)

附表一

適用於以下阻尼平台升級	L	W	T	H	A	B
GDS-1812	1800	1200	200	600	1435~1800	1135~1200
GDS-2010	2000	1000	200	600	1435~2000	935~1000
GDS-2012	2000	1200	200	600	1435~2000	1135~1200
GDS-2412	2400	1200	200	600	1635~2400	1135~1200

注:
1、可升級型號見附表一
2、雙點劃線部分僅做升級參考，產品不包含
3、安裝步驟詳見使用說明書

一般公差		精加工:	審核		日期		備註事項	獨立支撐气浮配件组	機種	GUDS
尺寸範圍	容許差	細加工:	繪圖		日期	2014/5/1	表面處理	粉體塗裝黑色	料號	3122-GUDS-4L-20
0.5 ~ 4	±0.05	粗加工:	設計		日期	2018/4/13	材質	碳素結構鋼 數量 1/組	圖名	獨立支撐气浮配件组
4 ~ 16	±0.07						熱處理	N/A	圖號	GUDS-4L
16 ~ 68	±0.1						單位	mm 圖紙尺寸 A3	投影	版次 T1
68 ~ 250	±0.2						比例	1:10 重量 41kg		
250 ~ 1000	±0.3									
1000 ~ 1500	±0.5									

熱情/團結/創新/卓越 Http://www.gmtglobalinc.com
高明鐵企業股份有限公司
GMT GLOBAL INC.
TEL:886-4-7688327 FAX:886-4-7688315