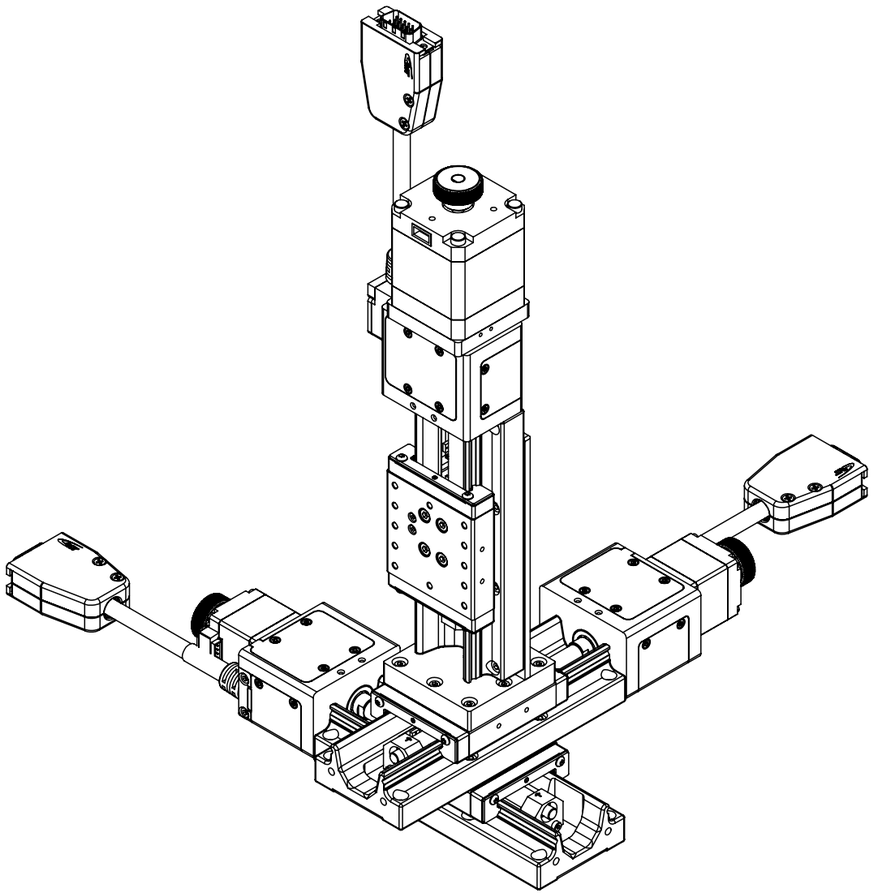

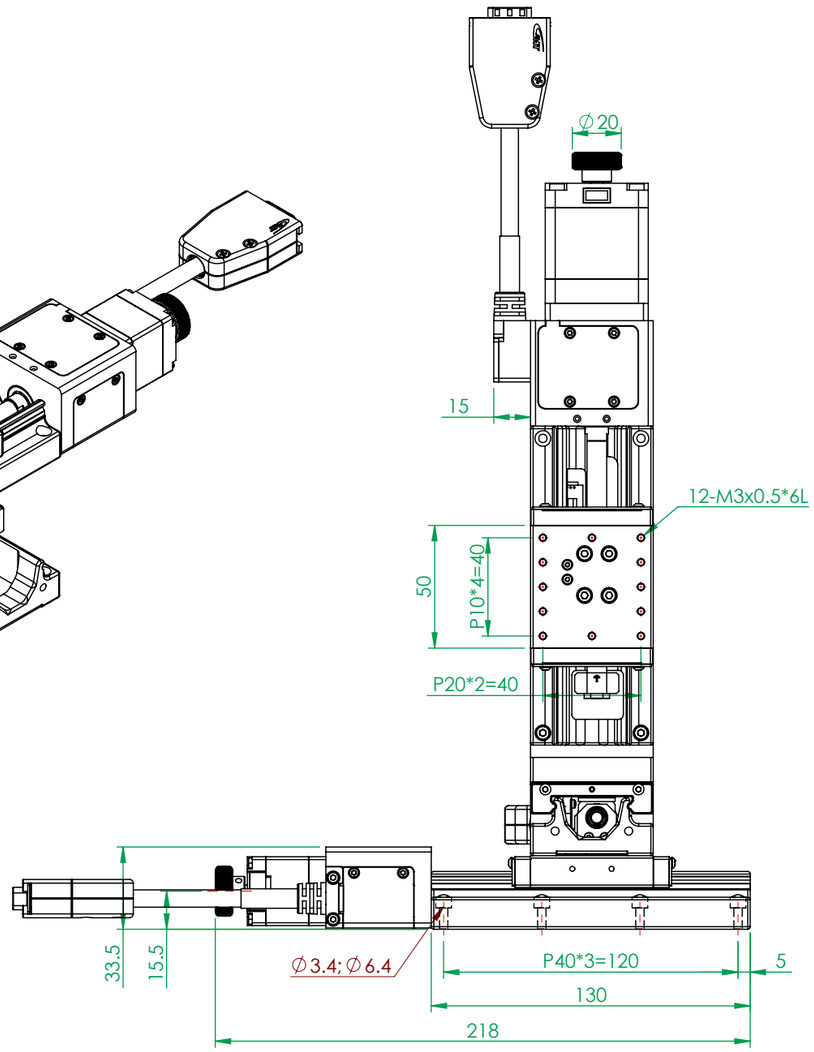


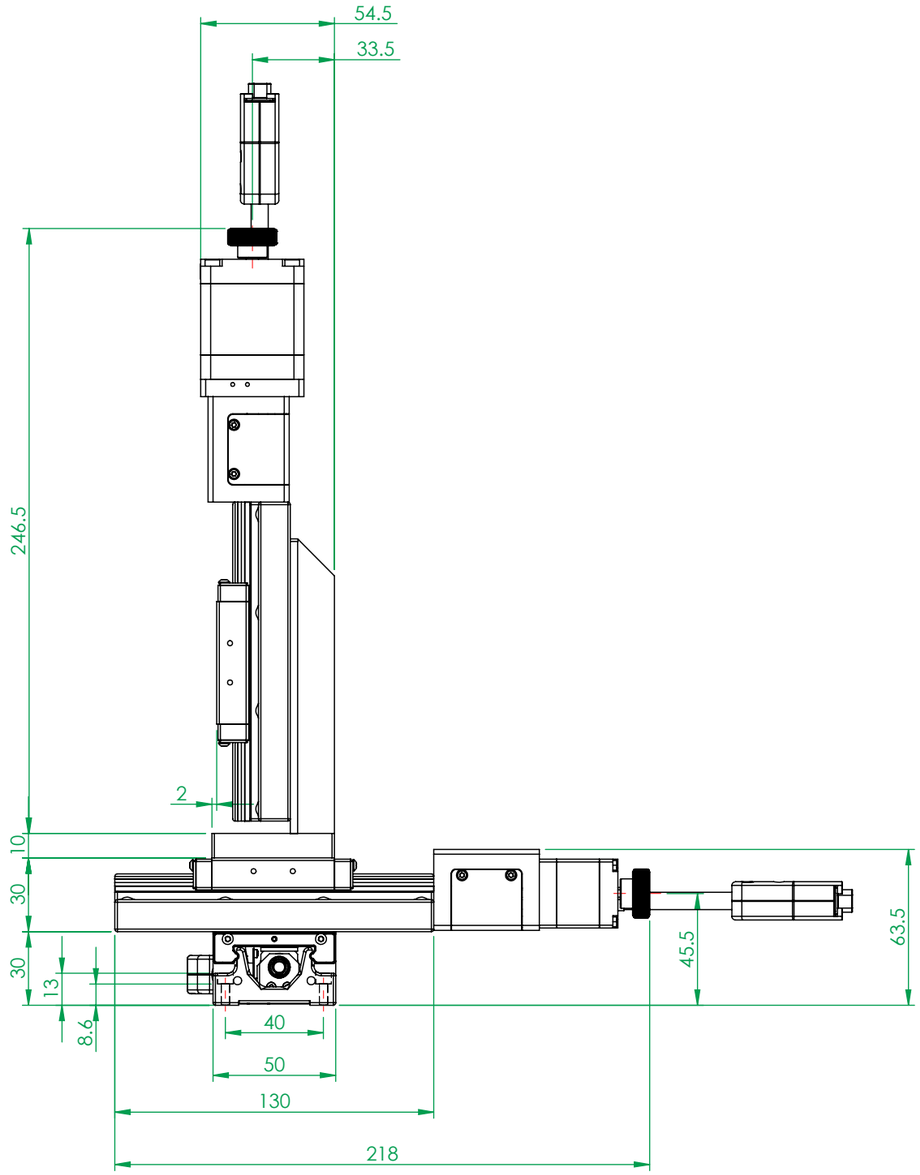


(FM0755A)

| 一般公差 | | 精加工: | 審核 | | 日期 | | 備註事項 | 合格成品,獨立包裝保存 | | 機種 | CXYZN5050-S |
|---|---|---|---|---|---|---|---|---|---|---|---|
| 尺寸範圍 | 容許差 | 細加工: | 繪圖 | | 日期 | 2023/09/01 | 表面處理 | 依各零件 | | 料號 | |
| 0.5 ~ 4 | ±0.05 | 粗加工: | 設計 | | 日期 | 2023/09/01 | 材質 | 見零件表 | 數量 1 /組 | 圖名 | 電動XYZ軸-線性滾珠式循環式-CXYZN5050-S |
| 4 ~ 16 | ±0.07 | 熱情 / 團結 / 創新 / 卓越 | Http://www.gmtglobalinc.com | | | | 熱處理 | N/A | | 圖號 | CXYZN5050-S2▯N |
| 16 ~ 68 | ±0.1 | 高明鐵企業股份有限公司 GMT GLOBAL INC. | | | | | 單位 | mm | 圖紙尺寸 A3 | 投影 | 版次 T1 |
| 68 ~ 250 | ±0.2 | TEL:886-4-7688327 | FAX:886-4-7688315 | | | | 比例 | 1:2.5 | 重量 3291.0g | | |
| 250 ~ 1000 | ±0.3 | | | | | | | | | | |
| 1000 ~ 1500 | ±0.5 | | | | | | | | | | |