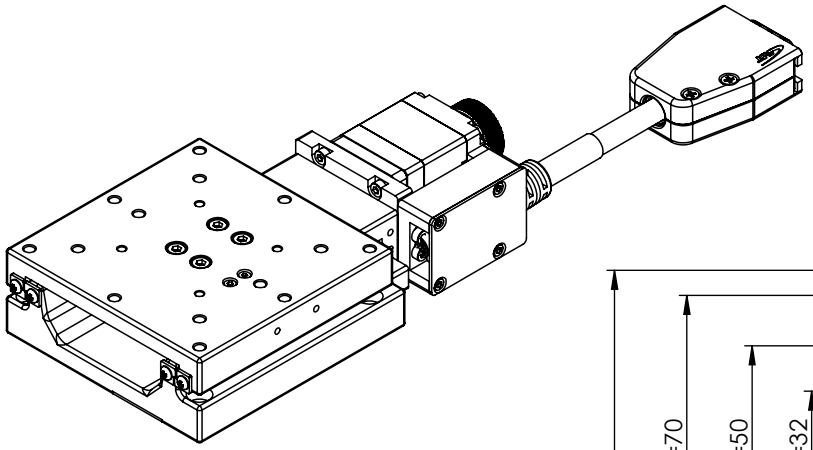

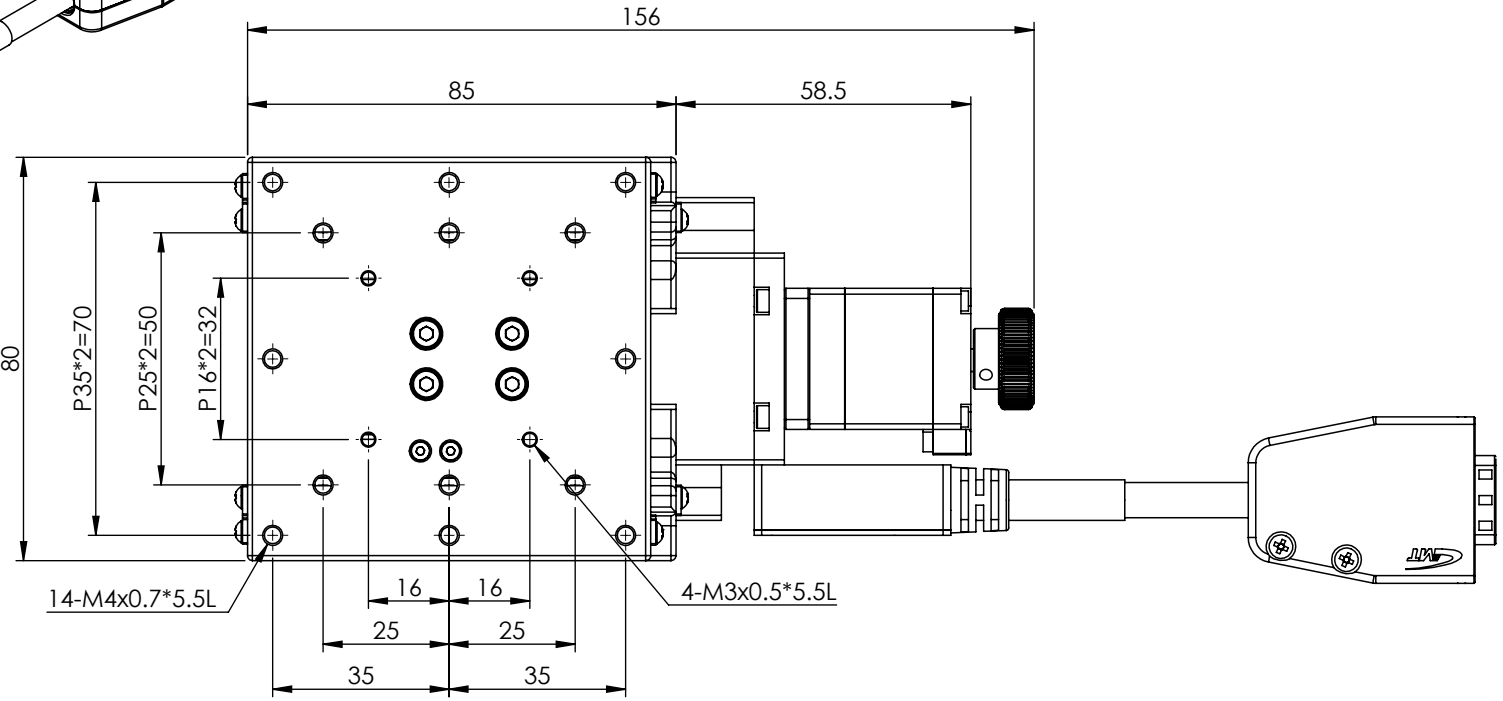

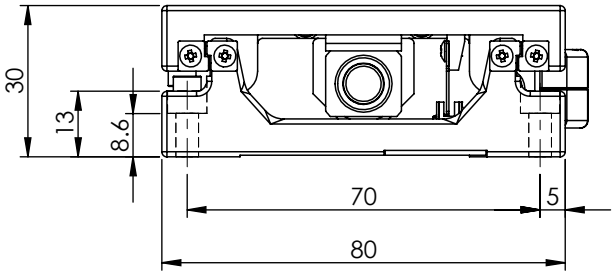

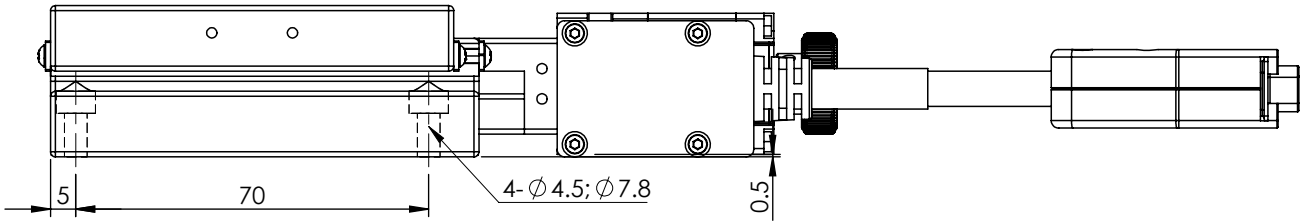

(FM0752A)

一般公差		精加工: 1.60/0.25	審核		日期		備註事項	合格成品,獨立包裝保存			機種	CXS8020-S
尺寸範圍	容許差	細加工: 6.3/2.0	繪圖		日期		表面處理	依各零件			料號	
0.5 ~ 4	±0.05	粗加工: 25/8.0	設計		日期	2022/11/10	材質	依各零件	數量	1 /組	圖名	電動CXS8020有限行程X軸滑台
4 ~ 16	±0.07	熱情 / 團結 / 創新 / 卓越	Http://www.gmtglobalinc.com				熱處理	依各零件			圖號	CXS8020-S
16 ~ 68	±0.1	高明鐵企業股份有限公司 GMT GLOBAL INC.					單位	mm	圖紙尺寸	A4	投影	版次 N/A
68 ~ 250	±0.2						比例	1:1.5	重量	1156.8g		
250 ~ 1000	±0.3											
1000 ~ 1500	±0.5	TEL:886-4-7688327	FAX:886-4-7688315									