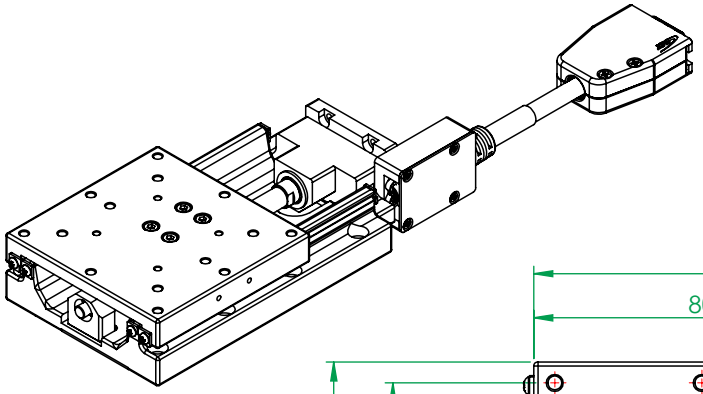

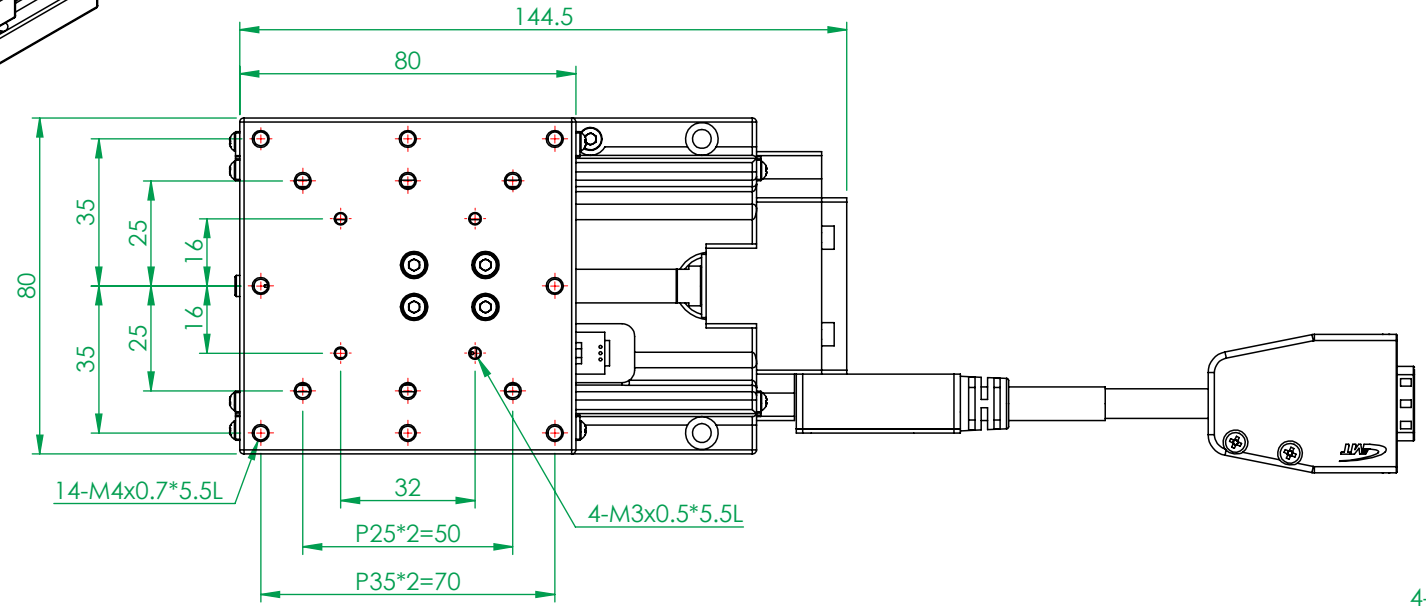

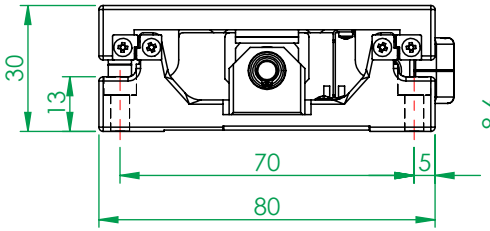

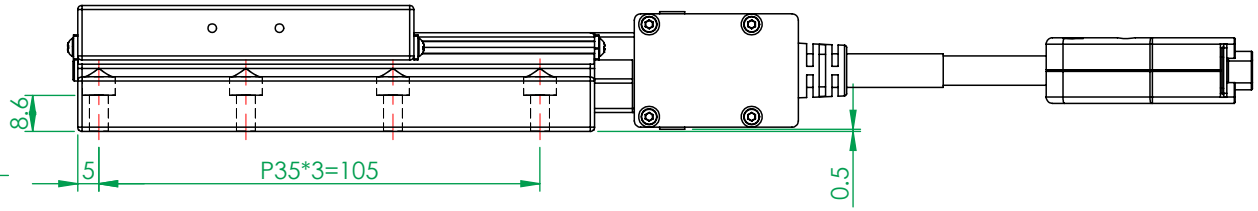

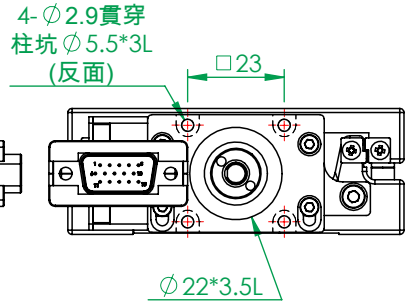

(FM0752A)

一般公差		精加工:	審核		日期		備註事項	合格成品,獨立包裝保存	機種	CXS8050-S
尺寸範圍	容許差	細加工:	繪圖		日期		表面處理	依各零件	料號	
0.5 ~ 4	±0.05	粗加工:	設計		日期	2022/11/10	材質	依各零件 數量 1 /組	圖名	電動CXS8050有限行程X軸滑台
4 ~ 16	±0.07						熱處理	依各零件	圖號	CXS8050S
16 ~ 68	±0.1						單位	mm 圖紙尺寸 A4	投影	版次 N/A
68 ~ 250	±0.2						比例	1:1.8 重量 1313.6g		
250 ~ 1000	±0.3									
1000 ~ 1500	±0.5									

熱情 / 團結 / 創新 / 卓越 Http://www.gmtglobalinc.com
高明鐵企業股份有限公司
GMT GLOBAL INC.
TEL:886-4-7688327 FAX:886-4-7688315