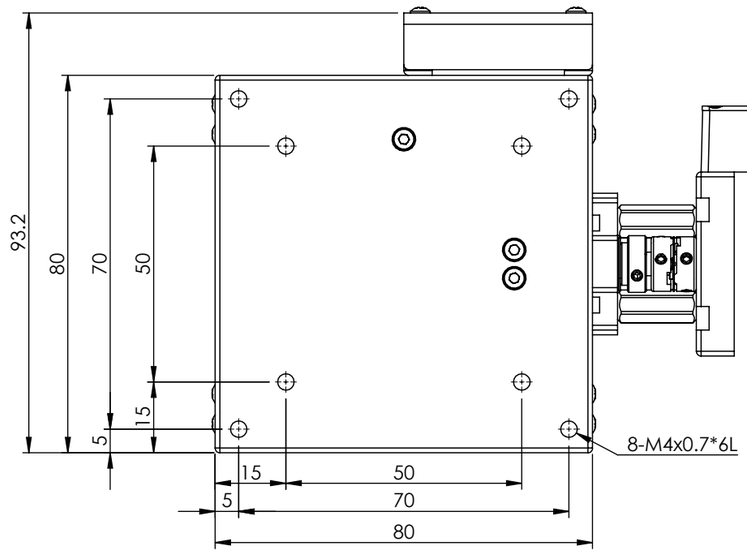

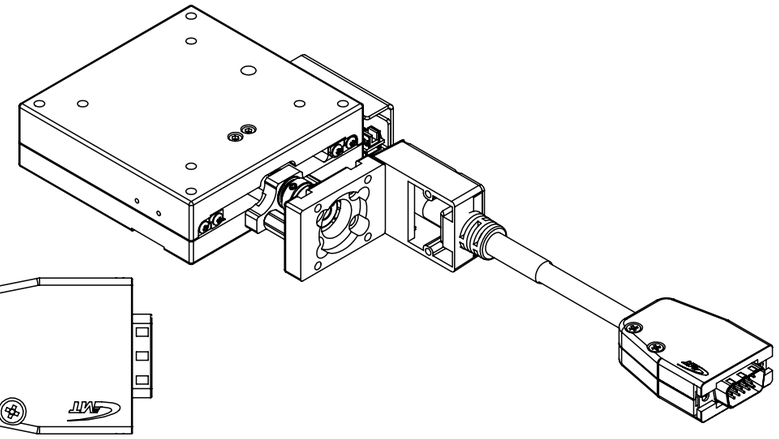

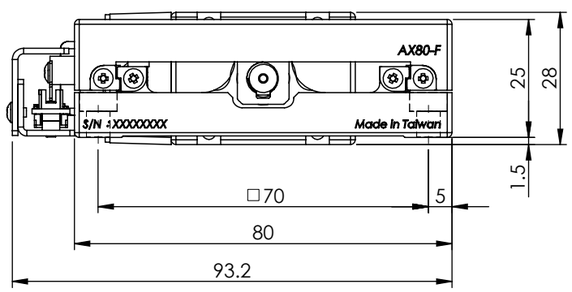

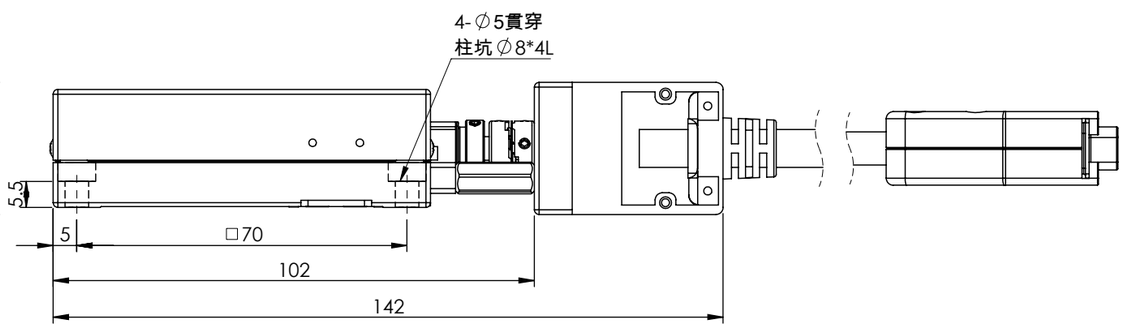

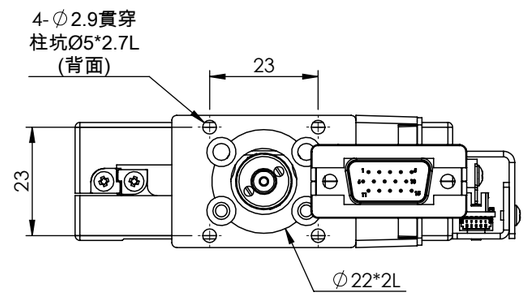

成品檢驗精度						
真直度	平行度	定位精度	反覆定位精度	最高速度	滑台移動行程	承載負荷
0.003mm	0.02mm	0.015mm	±0.001mm	12mm/sec	15mm	137.2N

(FM0755A)

一般公差		精加工:	審核		日期		備註事項	搭GMT步進2相28框	機種	AX80-F
尺寸範圍	容許差	細加工:	繪圖		日期		表面處理	本體鍍化學鎳	料號	
0.5 ~ 4	±0.05	粗加工:	設計		日期		材質	本體碳鋼型 數量 1 /組	圖名	電動X軸滾珠式經濟型滑台-80型(無馬達,右側出線)
4 ~ 16	±0.07						熱處理	N/A	圖號	AX80-F2NR-XD
16 ~ 68	±0.1						單位	mm 圖紙尺寸 A3	投影	版次
68 ~ 250	±0.2						比例	1:1.3 重量 304.96g		
250 ~ 1000	±0.3									
1000 ~ 1500	±0.5									

熱情 / 團結 / 創新 / 卓越 Http://www.gmtglobalinc.com
高明鐵企業股份有限公司
GMT GLOBAL INC.
TEL:886-4-7688327 FAX:886-4-7688302