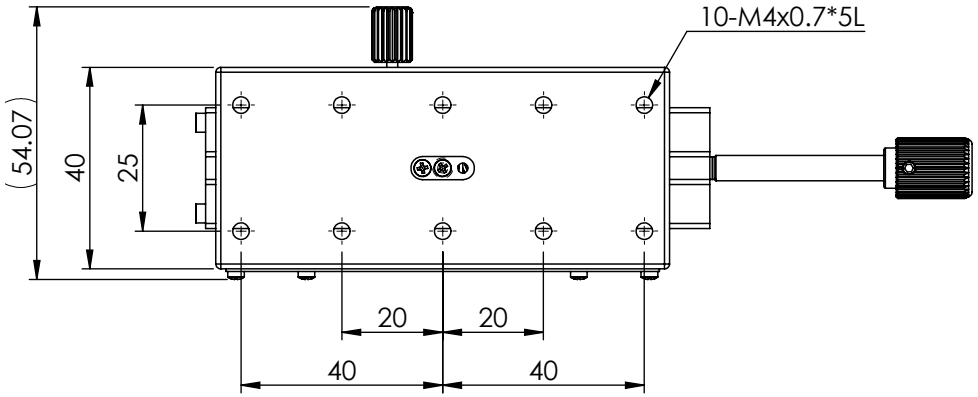

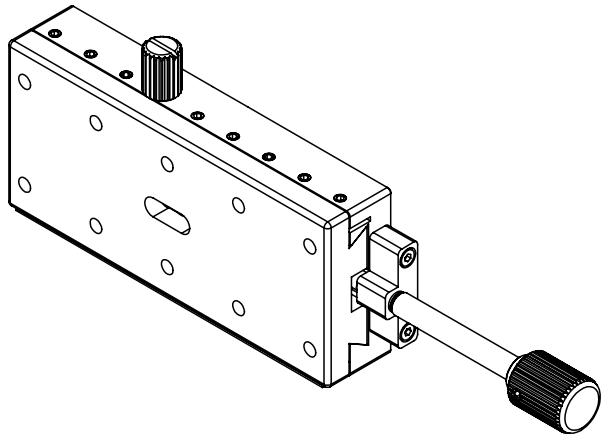

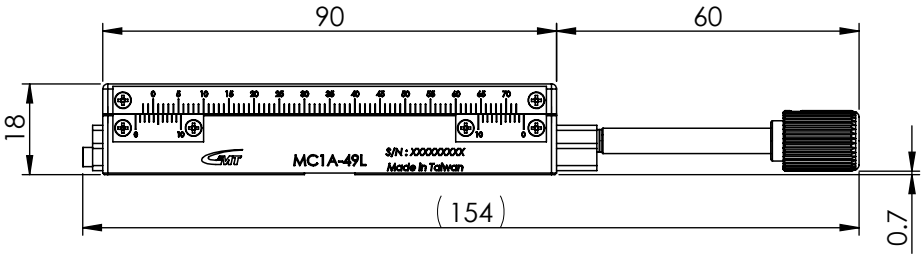

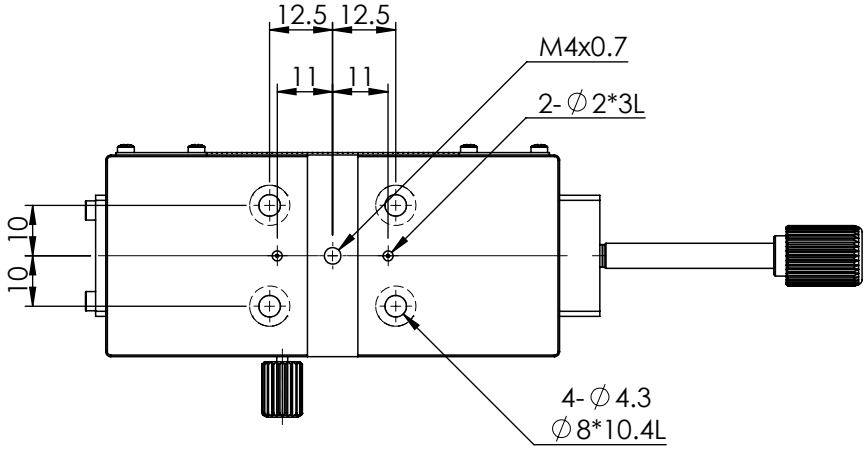

(FM0758A)

一般公差		精加工: 1.60/0.25	審核		日期		備註事項	合格成品，獨立包裝保存			機種	MC1A-49L
尺寸範圍	容許差	細加工: 6.3/2.0	繪圖		日期		表面處理	本體陽極黑色			料號	
0.5 ~ 4	±0.05	粗加工: 25/8.0	設計		日期		材質	見零件表	數量	1 /組	圖名	X軸鳩尾槽式薄型進給螺絲驅動精密滑台
4 ~ 16	±0.07	熱情 / 團結 / 創新 / 卓越	Http://www.gmtglobalinc.com				熱處理	N/A			圖號	MC1A-49L
16 ~ 68	±0.1	高明鐵企業股份有限公司 GMT GLOBAL INC.					單位	mm	圖紙尺寸	A4	投影	版次
68 ~ 250	±0.2						比例	1:1.5	重量	184.9g		
250 ~ 1000	±0.3											
1000 ~ 1500	±0.5	TEL:886-4-7688327	FAX:886-4-7688302									