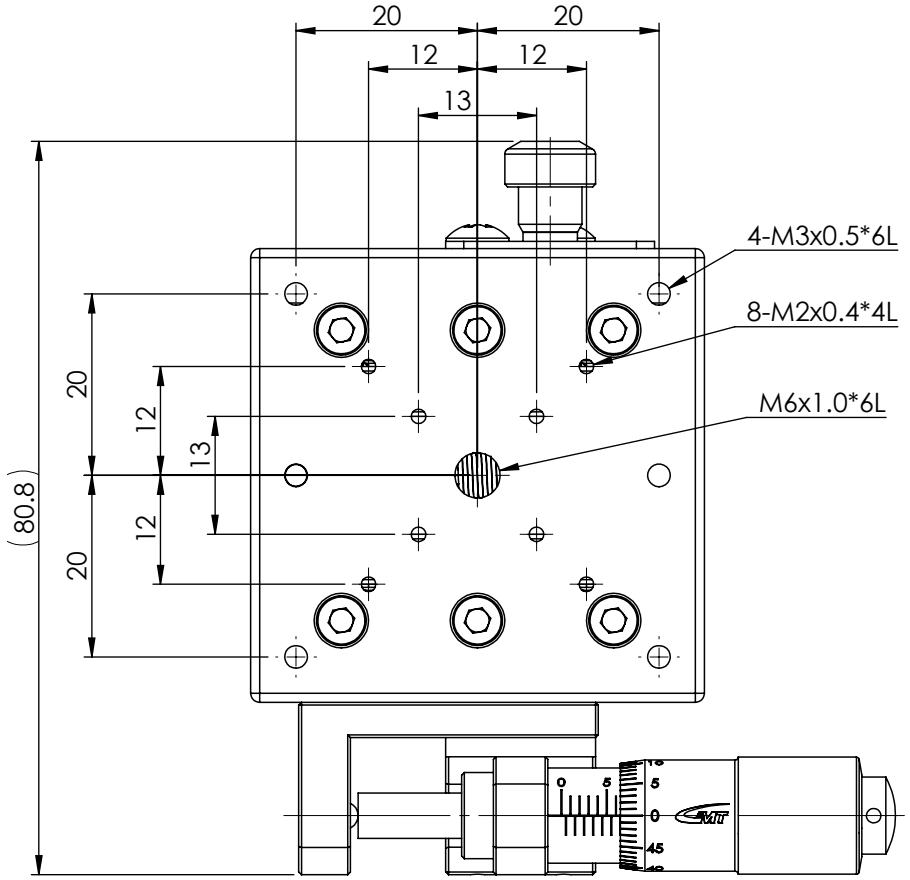

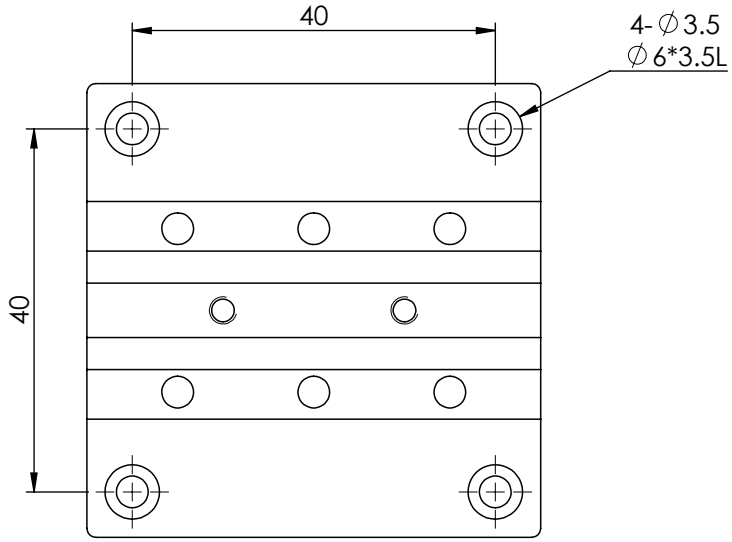

MX(Y)50-A系列
底座安裝孔尺寸

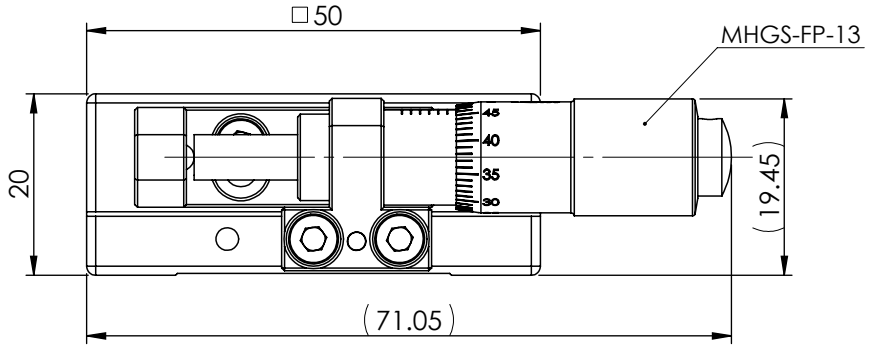

(FM0758A)

一般公差		精加工:	審核		日期		備註事項	合格成品，獨立包裝保存			機種	MX50-A
尺寸範圍	容許差	細加工:	繪圖		日期		表面處理	本體陽極黑色			料號	
0.5 ~ 4	±0.05	粗加工:	設計		日期	2024/5/14	材質	鋁合金型	數量	1 /組	圖名	X軸交叉滾柱導引式精密滑台-50型(側邊正手)
4 ~ 16	±0.07						熱處理	N/A			圖號	MX50-AS
16 ~ 68	±0.1						單位	mm	圖紙尺寸	A4	投影	版次
68 ~ 250	±0.2						比例	1.5:1	重量	203.69g		
250 ~ 1000	±0.3											
1000 ~ 1500	±0.5											

熱情 / 團結 / 創新 / 卓越 Http://www.gmtglobalinc.com
高明鐵企業股份有限公司
GMT GLOBAL INC.
TEL:886-4-7688327 FAX:886-4-7688302