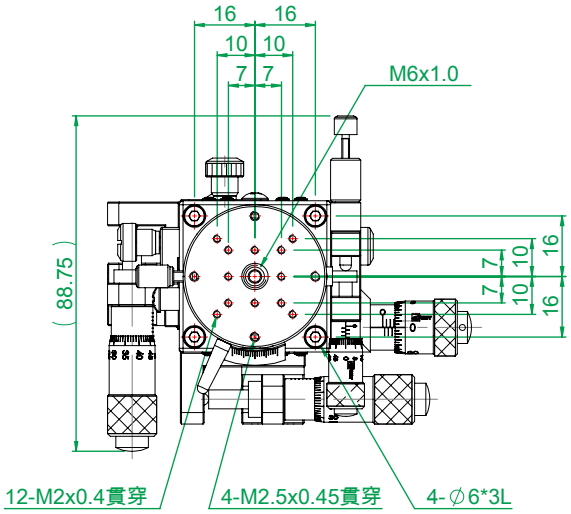

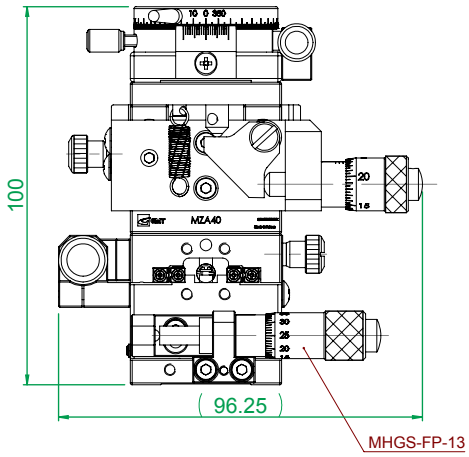

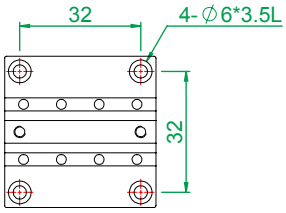

(FM0758A)

一般公差		精加工:	審核		日期		備註事項	合格成品,獨立包裝保存		機種	MXYZAR38-A
尺寸範圍	容許差	細加工:	繪圖		日期		表面處理	依各零件		料號	3122-MXYZAR38-A-25
0.5 ~ 4	±0.05	粗加工:	設計		日期	2012/1/31	材質	見零件表	數量 1 /組	圖名	手動XY軸&水平面Z軸&平面迴轉軸(θ軸)-38型
4 ~ 16	±0.07						熱處理			圖號	MXYZAR38-A
16 ~ 68	±0.1						單位	mm	圖紙尺寸 A4	投影	版次
68 ~ 250	±0.2						比例	1:2	重量 641.99		
250 ~ 1000	±0.3										
1000 ~ 1500	±0.5										

Http://www.gmtglobalinc.com 熱情／創新／快樂
GMT 高明鐵企業股份有限公司
GMT GLOBAL INC.
TEL:886-4-7688327 FAX:886-4-7688315