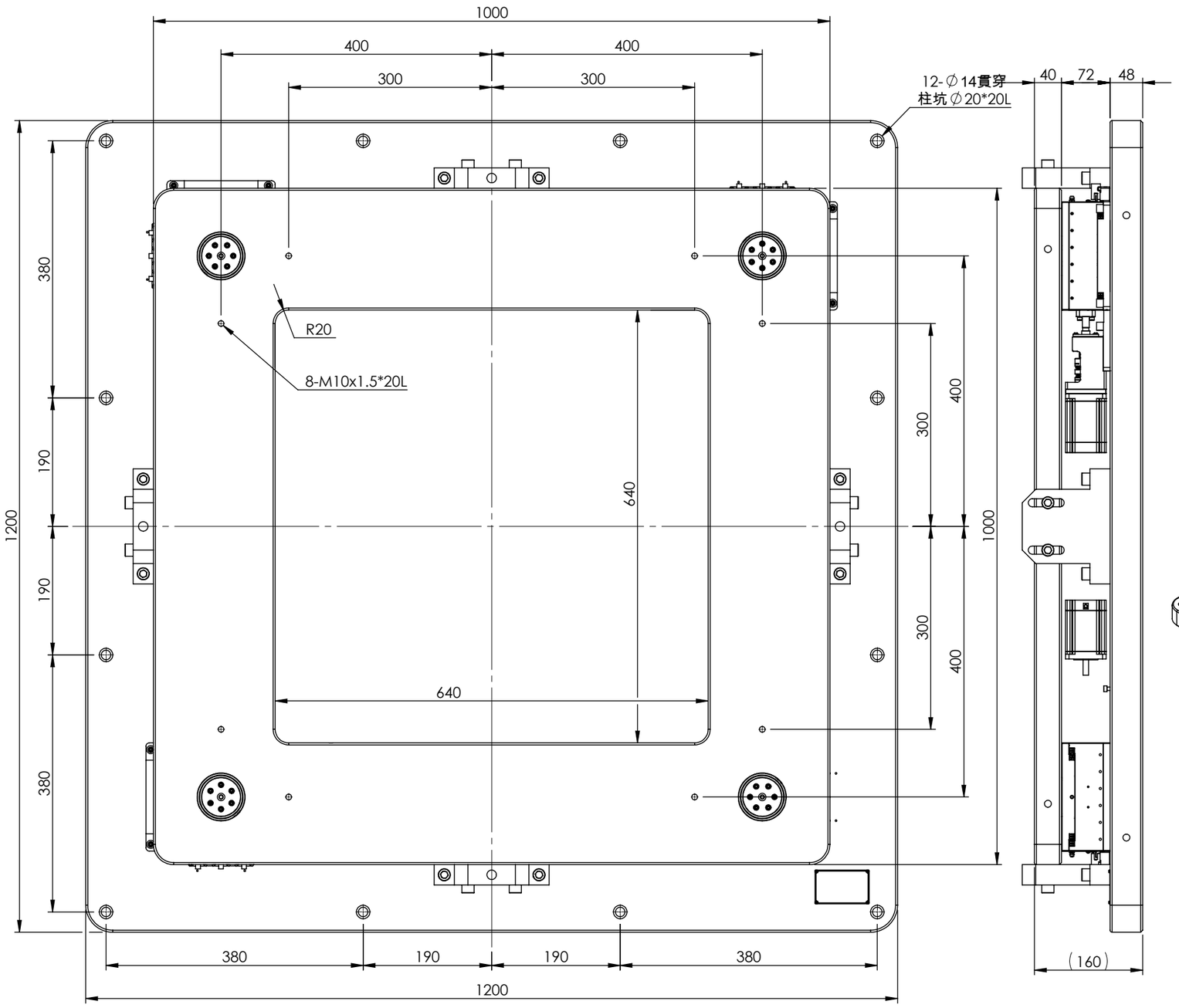

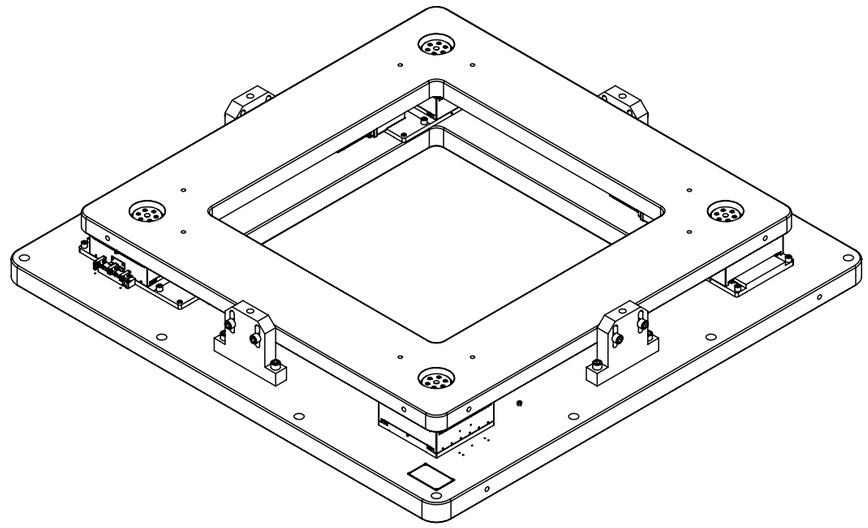

XXY對位平台-進給量計算參數表				
R(mm)	θX1°	θX2°	θY°	座標
565.6854	45	225	135	X1(400 , 400) X2(-400 , -400) Y (-400 , 400)
螺桿導程(mm)	∅10-P4			

(FM0755A)

成品檢驗精度				
平行度	反覆定位精度	滑台移動行程	動態負荷	靜態負荷
150μm	±1μm	±15mm*±2°	80Kg	170Kg

一般公差									
尺寸範圍	容許差	精加工: 1.60/0.80	審核		日期		備註事項	超精密級-五相步進	機種	GAS03-1000CC
0.5 ~ 4	±0.05	細加工: 6.3/3.0	繪圖		日期	2023/6/21	表面處理	本體黑色處理	料號	332B-GAS03-1000CC-UPJ-00
4 ~ 16	±0.07	粗加工: 25/12.5	設計		日期	2022/4/22	材質	見零件表 數量 1 /組	圖名	對位平台-標準1M型-超精密級
16 ~ 68	±0.1						熱處理	依各零件	圖號	GAS03-1000CC-UPJ
68 ~ 250	±0.2						單位	mm 圖紙尺寸 A3	投影	版次 T1
250 ~ 1000	±0.3						比例	1:7 重量 237885.7g		
1000 ~ 1500	±0.5									

熱情 / 團結 / 創新 / 卓越 Http://www.gmtglobalinc.com
高明鐵企業股份有限公司
GMT GLOBAL INC.
TEL:886-4-7688327 FAX:886-4-7688302