項目	精度等級H	精度等級P
料號	3CR1-GRG06-0300-X-H-GG-18Z-00-T1	3CR1-GRG06-0300-X-P-GG-18Z-00-T1
尺寸A	18.5 $^{-0.015}_{-0.080}$	18.5 $^{-0.015}_{-0.035}$
尺寸B	7.5±0.02	7.5±0.01
最大行程	246mm	
單一顆滾柱荷重能力	877N	
潤滑油番號	G.BESLUX PLEX BAR L-2/S	
替代潤滑油番號	KY1201	

圖面確認章	
日期	
簽名	

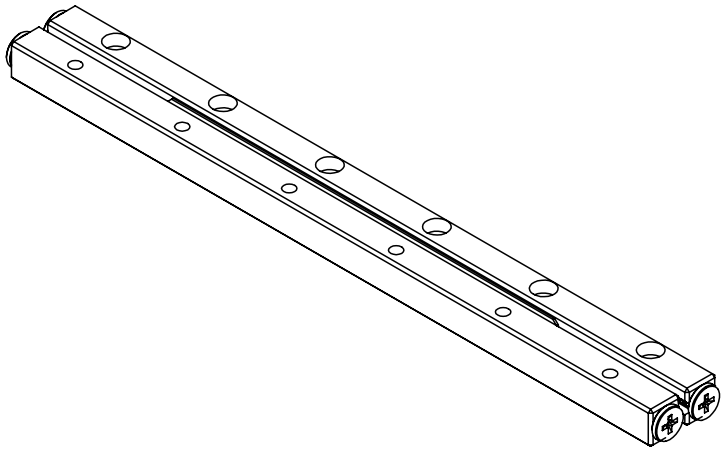

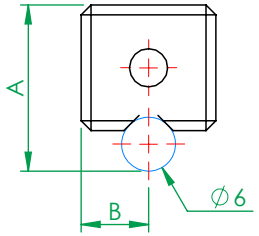

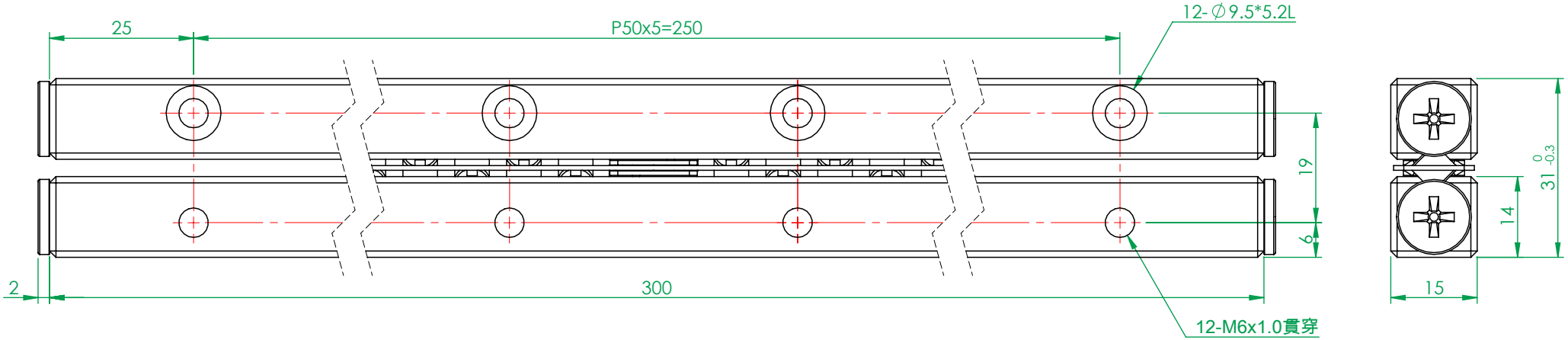

(FM0758A)

注意事項:
1.軌道精度等級依料號確定H級與P級
2.保持器框架材質為SUS304，滾柱數量18
3.一組為4支軌道、2組保持器組及8顆擋位螺絲
4.此軌道組無需雷刻

一般公差		精加工:	審核		日期		備註事項	保持器18顆滾柱	機種	GRG06-0300
尺寸範圍	容許差	細加工:	繪圖	蘇承豐	日期	2022/11/4	表面處理	依各零件	料號	見表
0.5 ~ 4	±0.05	粗加工:	設計		日期		材質	依各零件 數量 2 /組	圖名	防滑四軌式V溝滑軌組
4 ~ 16	±0.07						熱處理	依各零件	圖號	GRG06-0300-X
16 ~ 68	±0.1						單位	mm 圖紙尺寸 A4	投影	版次 T1
68 ~ 250	±0.2						比例	1:1 重量 832.25g		
250 ~ 1000	±0.3									
1000 ~ 1500	±0.5									

熱情 / 團隊 / 創新 / 卓越 Http://www.gmtglobalinc.com
高明鐵企業股份有限公司
GMT GLOBAL INC.
TEL:886-4-7688327 FAX:886-4-7688315