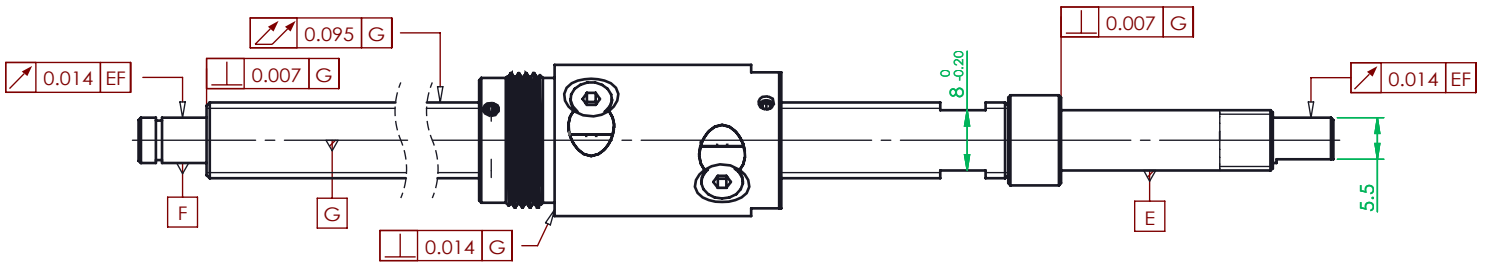

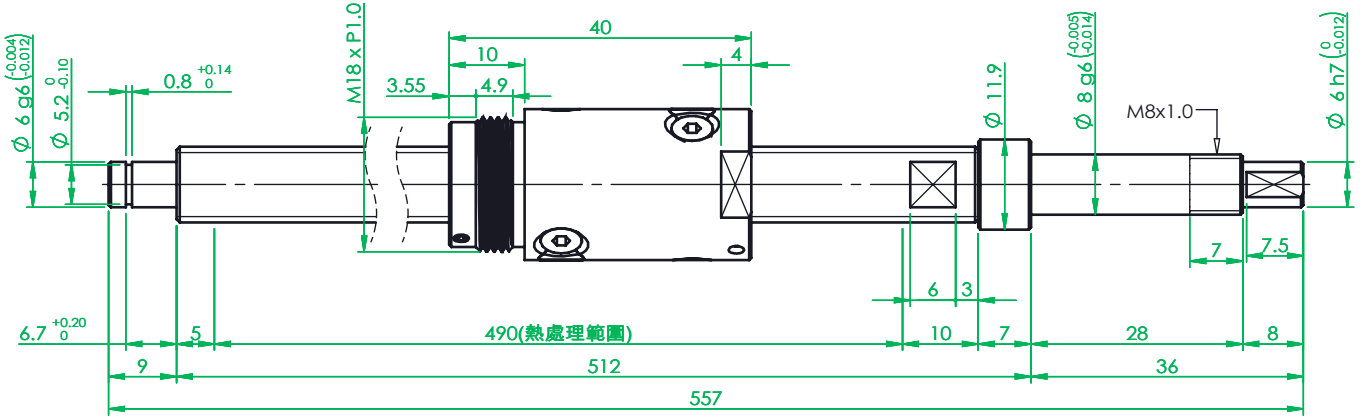

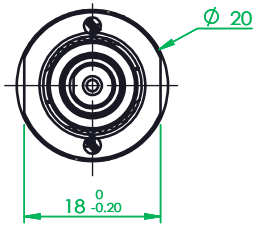

螺帽材料:SCM415H ，熱處理 HRC56~62。
螺桿材料:S55C，熱處理 HRC56~62。

(FM0752A)

滾珠導螺桿規格表

桿徑	10	導程	10
精度	C7	間隙	依需求
B.C.D	10.5	B.C.D傾角	16°52'
螺紋方向	R	珠徑	2.0
螺紋數	2	循環圈數	1.7卷、2列
動態負荷	3860 N	靜態負荷	6000 N
潤滑油	PS.2	預壓	-N*cm

一般公差		精加工: 1.60 0.25	審核		日期		機種/規格	BS1010D2-RC7□-490R557-M		
尺寸範圍	容許差	細加工: 6.3 2.5	繪圖		日期		表面處理	依各零件	料號	
0.5 ~ 4	±0.05	粗加工: 25 6.3	設計		日期		材質	見零件表	數量 N/A /組	
4 ~ 16	±0.07						熱處理	N/A	圖名	轉造級滾珠螺桿-ϕ10x10-557L
16 ~ 68	±0.1						單位	mm	圖紙尺寸 A4	投影
68 ~ 250	±0.2						比例	1.2:1	重量 381.1g	
250 ~ 1000	±0.3									
1000 ~ 1500	±0.5									

熱情 / 團結 / 創新 / 卓越 Http://www.gmtglobalinc.com
高明鐵企業股份有限公司
GMT GLOBAL INC.
TEL:886-4-7688327 FAX:886-4-7688315