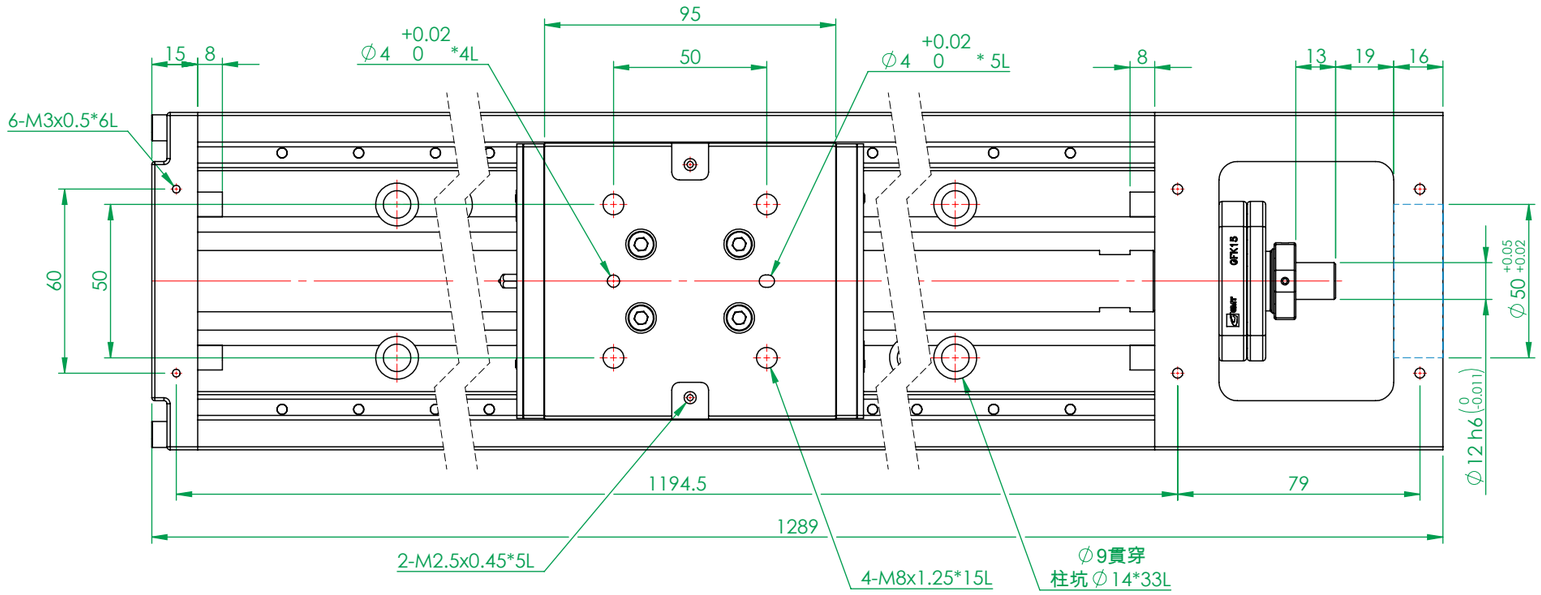

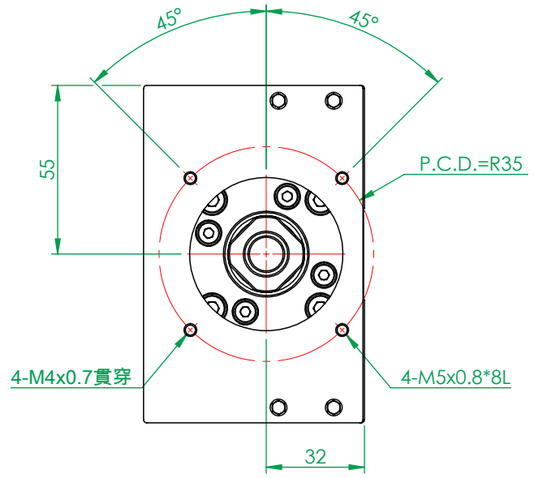

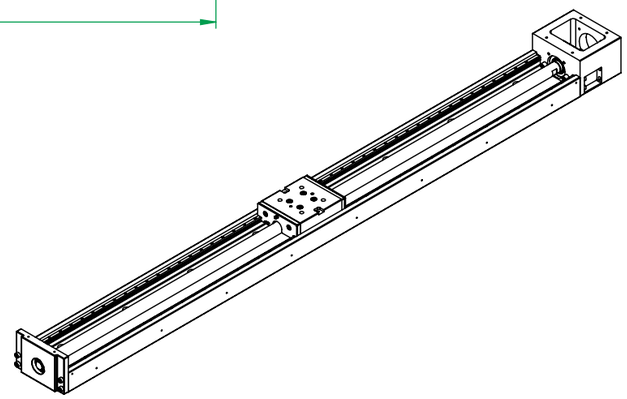

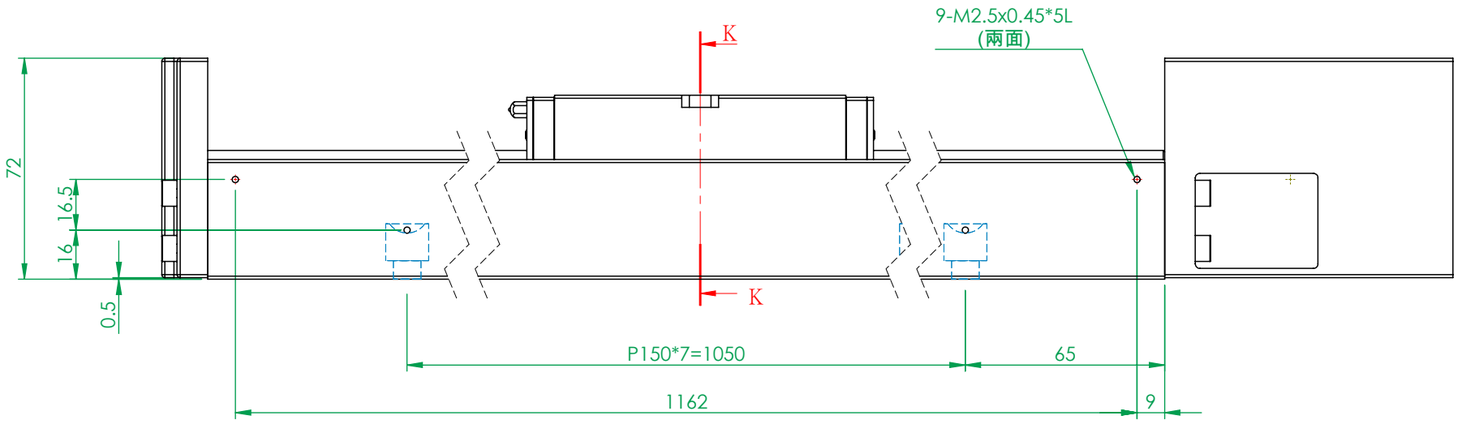

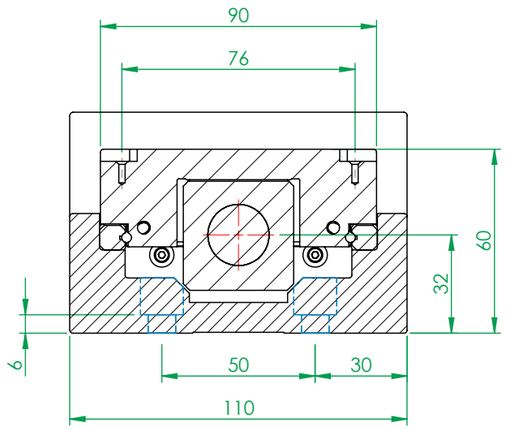

剖面圖 K-K

(FM0753A)

一般公差		精加工:	審核		日期		備註事項	合格成品,獨立包裝保存		機種	GKA60110-1180
尺寸範圍	容許差	細加工:	繪圖		日期	2016/2/3	表面處理	本體陽極霧黑		料號	312C-GKA60110-1180-12N-P20-25-T1
0.5 ~ 4	±0.05	粗加工:	設計		日期	2012/2/24	材質	見零件表	數量 1 /組	圖名	電動X軸滾珠循環式-GKA60110-1180
4 ~ 16	±0.07						熱處理	N/A		圖號	GKA60110-1180-12N-P20
16 ~ 68	±0.1						單位	mm	圖紙尺寸 A3	投影	版次 T1
68 ~ 250	±0.2						比例	1:2	重量 14168.3g		
250 ~ 1000	±0.3										
1000 ~ 1500	±0.5										

熱情 / 團結 / 創新 / 卓越 Http://www.gmtglobalinc.com
高明鐵企業股份有限公司
GMT GLOBAL INC.
TEL:886-4-7688327 FAX:886-4-7688315