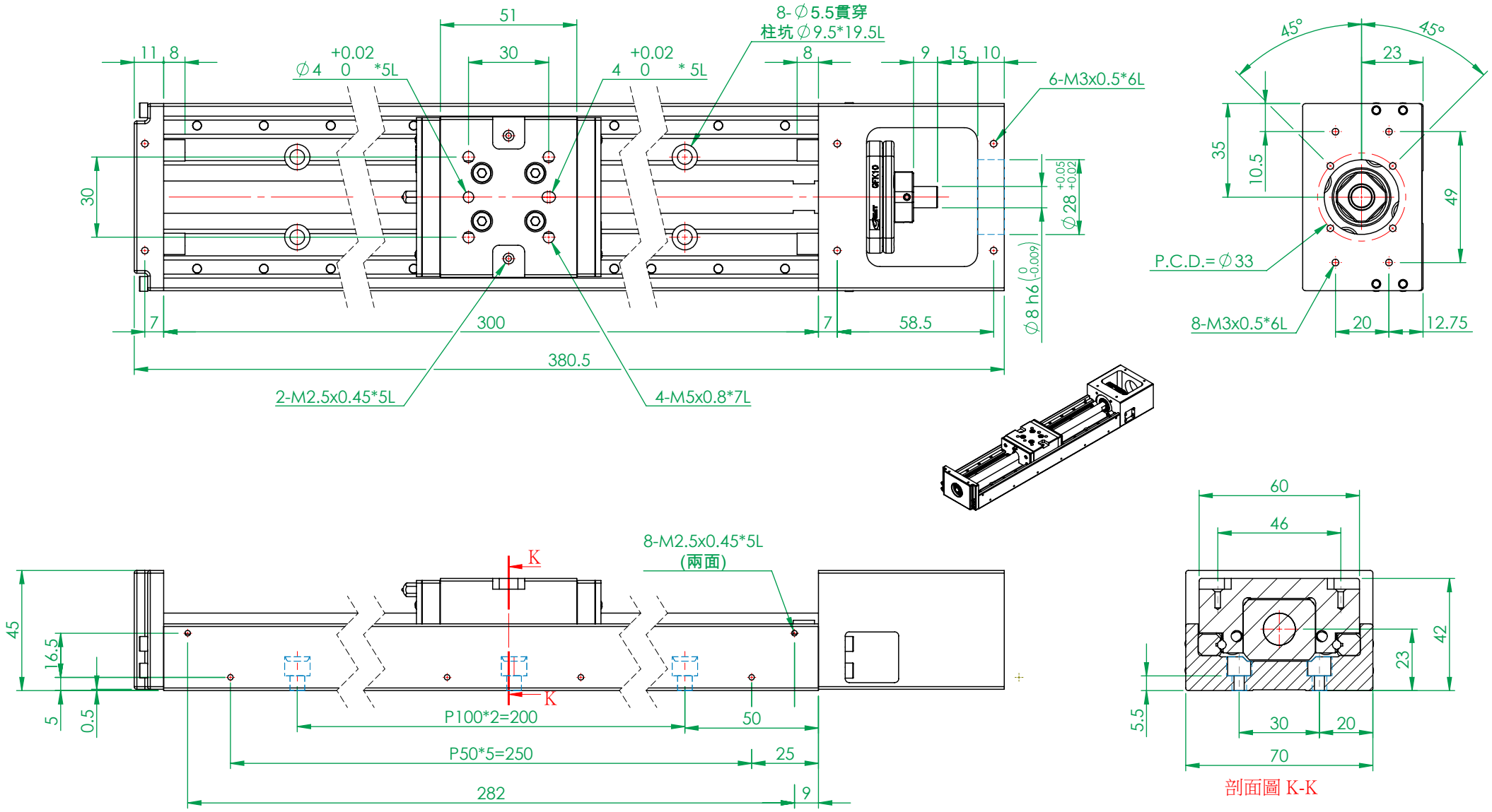

(FM0752A)

一般公差		精加工:	審核		日期		備註事項	合格成品,獨立包裝保存	機種	GKA4270-300-A
尺寸範圍	容許差	細加工:	繪圖		日期	2016/2/2	表面處理	本體陽極霧黑	料號	312C-GKA4270-300-12N-P5-25-T1
0.5 ~ 4	±0.05	粗加工:	設計		日期	2012/2/24	材質	見零件表 數量 1 /組	圖名	電動X軸滾珠循環式-GKA4270-300-A
4 ~ 16	±0.07						熱處理	N/A	圖號	GKA4270-300-12N-P5
16 ~ 68	±0.1						單位	mm 圖紙尺寸 A4	投影	版次 T1
68 ~ 250	±0.2						比例	1:2 重量 2371.2g		
250 ~ 1000	±0.3									
1000 ~ 1500	±0.5									

熱情 / 團結 / 創新 / 卓越 Http://www.gmtglobalinc.com

高明鐵企業股份有限公司
GMT GLOBAL INC.

TEL:886-4-7688327 FAX:886-4-7688315