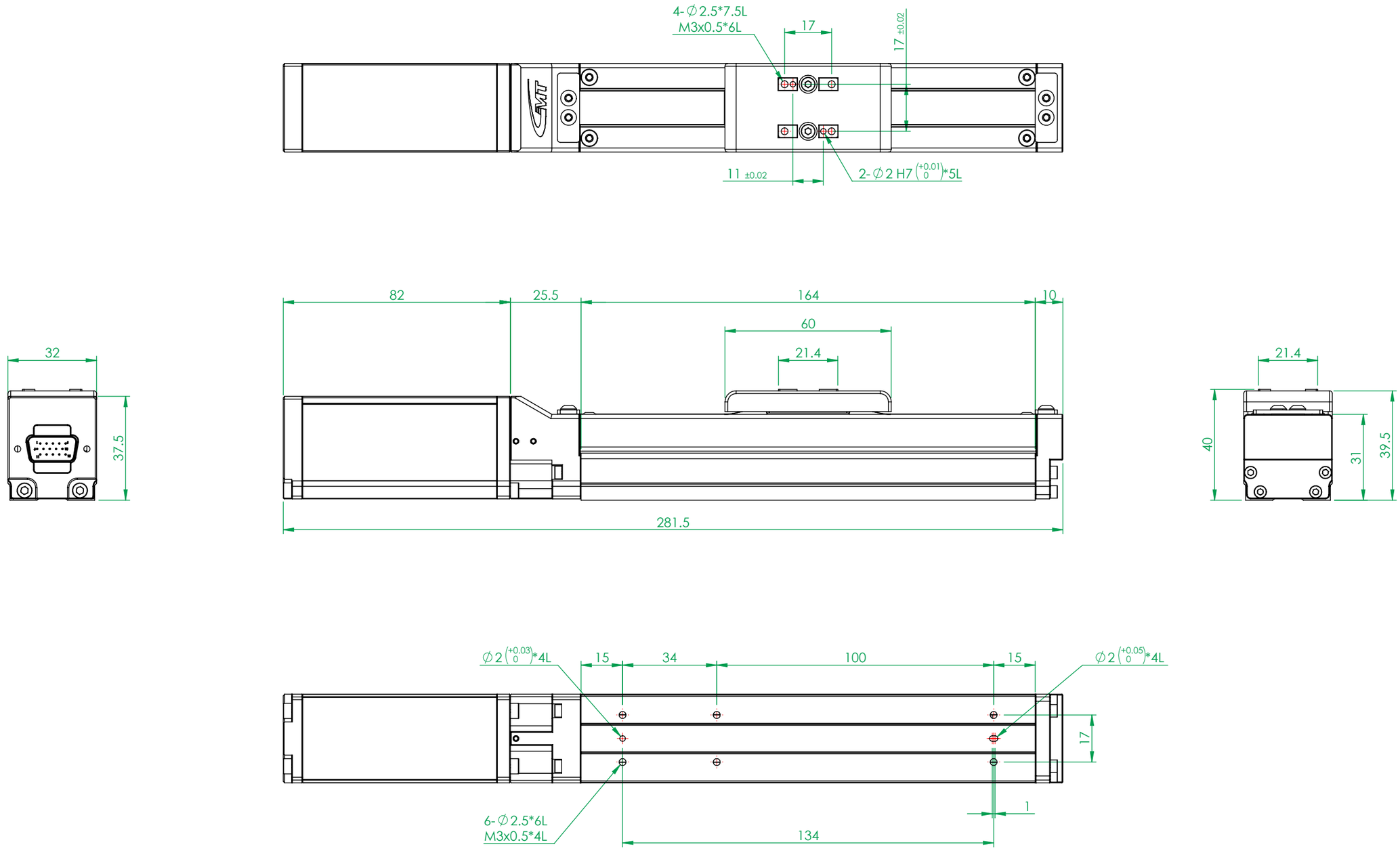

(FM0755A)

一 般 公 差		精加工:	審 核		日 期		備註事項	合格成品,獨立包裝保存		機 種	GIRC32-100
尺寸範圍	容許差	細加工:	繪 圖		日 期		表面處理	依零件		料 號	
0.5 ~ 4	±0.05	粗加工:	設 計		日 期		材 質	鋁合金型	數 量 1 /組	圖 名	全密式小型電動工業臂-32型(行程100)
4 ~ 16	±0.07						熱 處 理	N/A		圖 號	GIRC32-100
16 ~ 68	±0.1						單 位	mm	圖紙尺寸 A3	投 影	版次
68 ~ 250	±0.2						比 例	1:1.5	重量 601.4g		
250 ~ 1000	±0.3										
1000 ~ 1500	±0.5										

熱情 / 團結 / 創新 / 卓越 Http://www.gmtglobalinc.com
高明鐵企業股份有限公司
GMT GLOBAL INC.
TEL:886-4-7688327 FAX:886-4-7688315