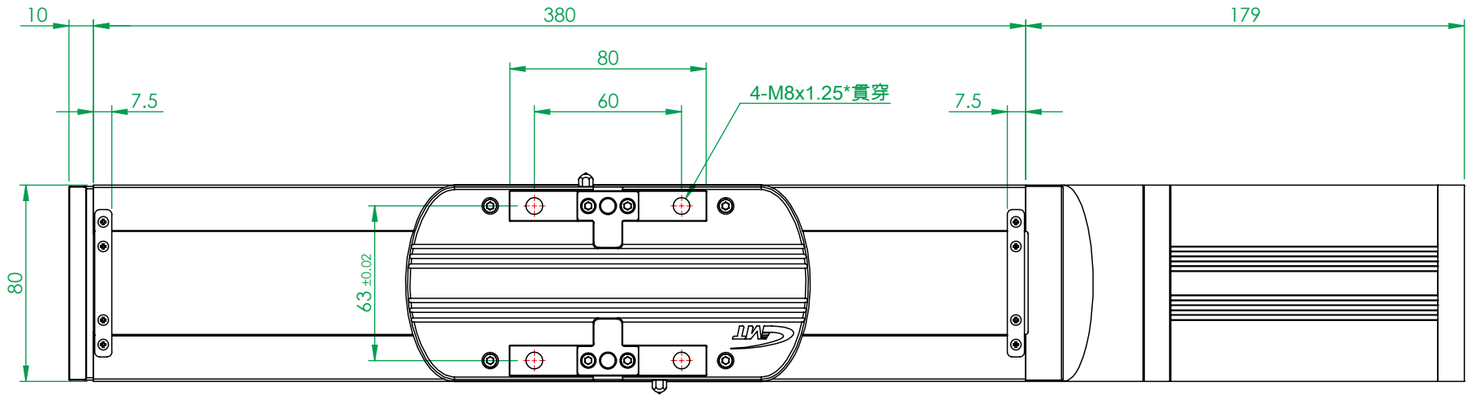

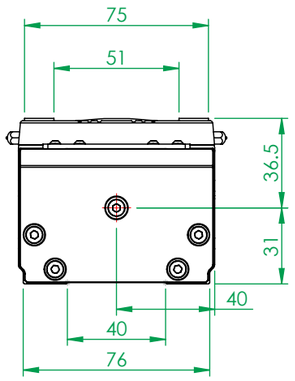

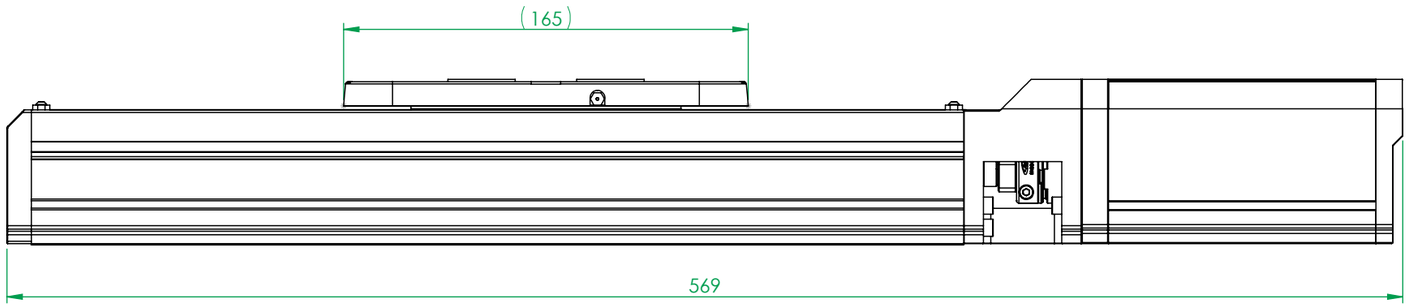

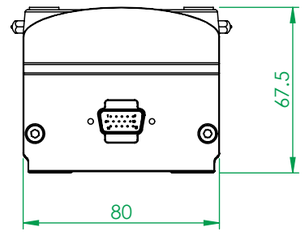

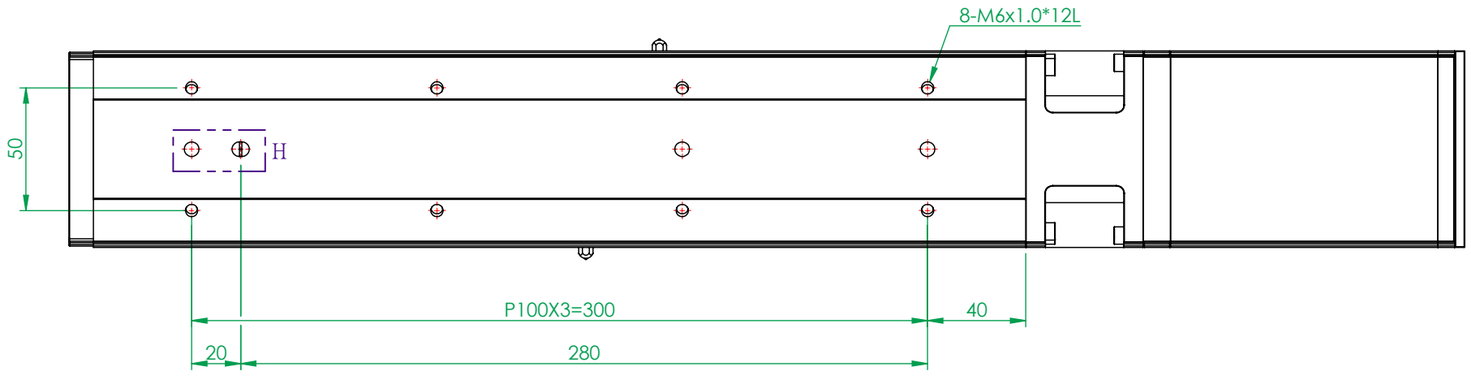

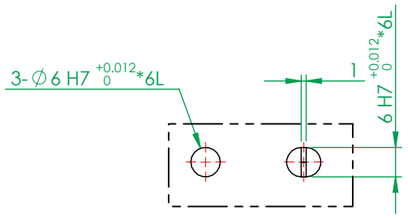

細部放大圖 H
比例 2 : 2.5

(FM0755A)

一般公差		精加工:	審核		日期		備註事項	合格成品，獨立包裝保存		機種	GERC80-200
尺寸範圍	容許差	細加工:	繪圖		日期	2020/6/4	表面處理	N/A		料號	312X-GERC80-200-FDXD-PX-A-14-A
0.5 ~ 4	±0.05	粗加工:	設計		日期	2018/1/18	材質	鋁合金型	數量 1 /組	圖名	電動滑台-80型-行程200mm
4 ~ 16	±0.07	熱情 / 團結 / 創新 / 卓越	Http://www.gmtglobalinc.com				熱處理	N/A		圖號	GERC80-200-FDXD
16 ~ 68	±0.1	高明鐵企業股份有限公司					單位	mm	圖紙尺寸 A3	投影	版次 A
68 ~ 250	±0.2	GMT GLOBAL INC.					比例	1:2.5	重量 4658.47g		
250 ~ 1000	±0.3	TEL:886-4-7688327	FAX:886-4-7688302								
1000 ~ 1500	±0.5										