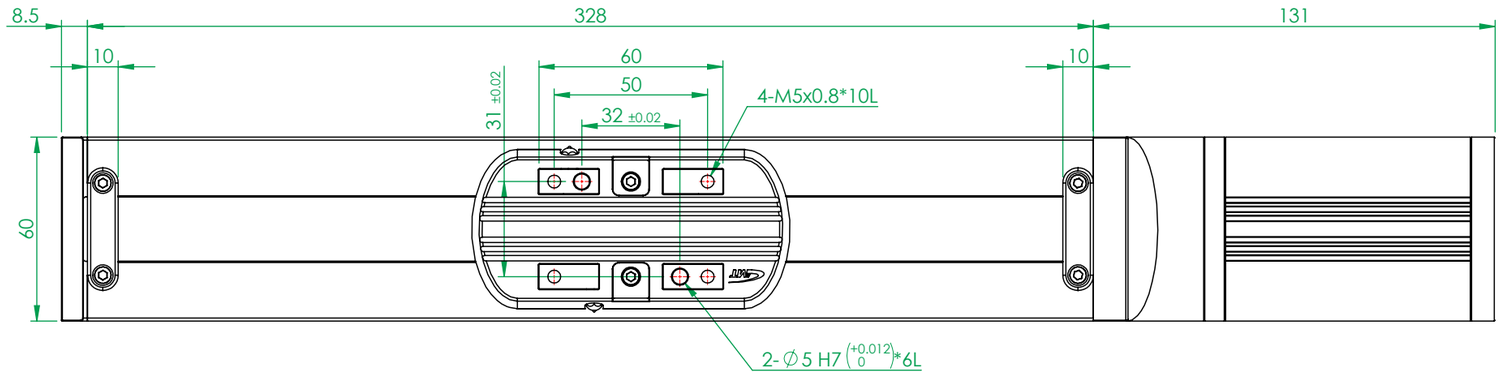

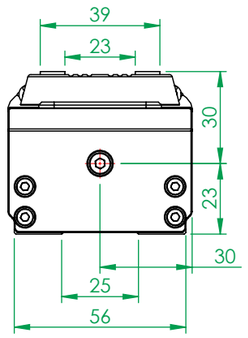

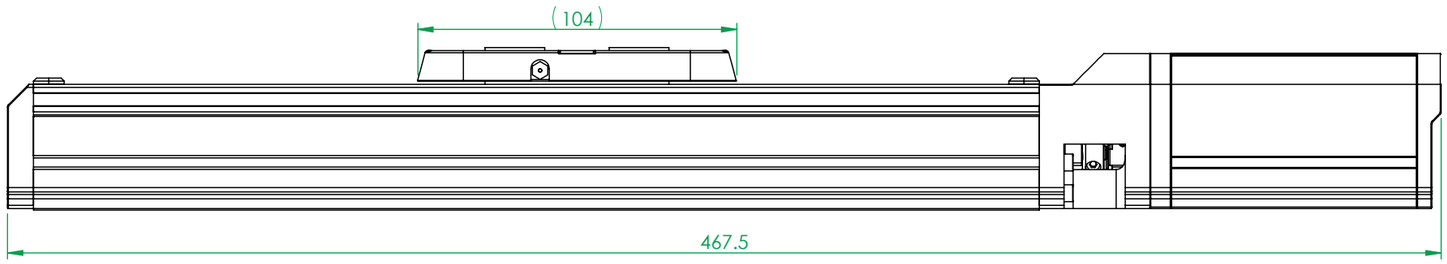

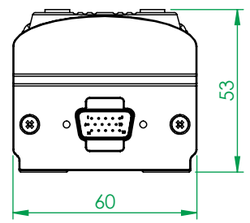

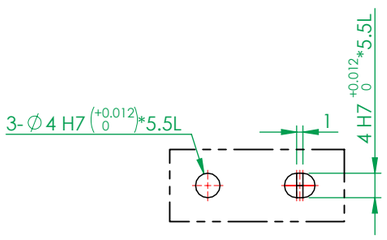

細部放大圖 H
比例 1 : 1

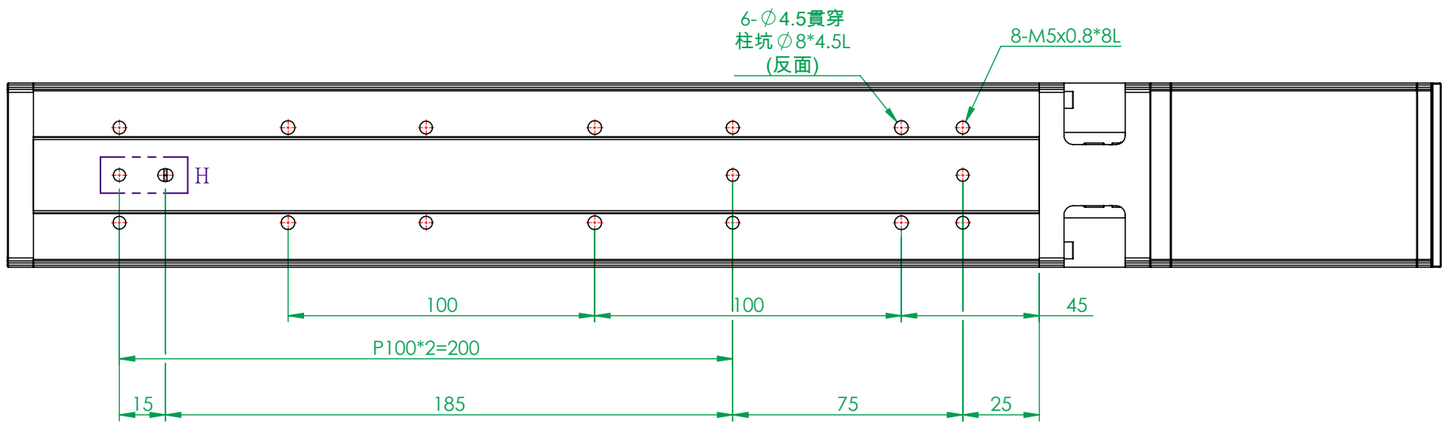

(FM0755A)

一般公差		精加工:	審核		日期		備註事項	合格成品，獨立包裝保存		機種	GERC60-200
尺寸範圍	容許差	細加工:	繪圖		日期	2014/5/1	表面處理	N/A		料號	312X-GERC60-200-FDXD-PX-A-00-A
0.5 ~ 4	±0.05	粗加工:	設計		日期	2014/2/27	材質	鋁合金型	數量 1 /組	圖名	電動滑台-60型-行程200mm
4 ~ 16	±0.07						熱處理	N/A		圖號	GERC60-200-FDXD
16 ~ 68	±0.1						單位	mm	圖紙尺寸 A3	投影	版次 A
68 ~ 250	±0.2						比例	1:2	重量 2164.5g		
250 ~ 1000	±0.3										
1000 ~ 1500	±0.5										

熱情 / 團結 / 創新 / 卓越 Http://www.gmtglobalinc.com
高明鐵企業股份有限公司
GMT GLOBAL INC.
TEL:886-4-7688327 FAX:886-4-7688302