軌道系統雙沿彎曲節段

GMT 代理之 HepcoMotion 雙沿軌道系統彎曲節段用庫存的環或節段切製而成。各滑道對應的軌道系統直滑道基本面兩兩匹配，且端頭的正方形經過研磨，以適應真實形狀的製定尺寸。每端都包含有空隙的鍵槽和螺孔機構，提供與軌道系統直滑道的相配鍵組裝時的校直方式 *[1]。每端鍵槽附件提供了一個額外的固定孔，為所有節段（除 TR12 93 和 TR12 127 之外）的接合位置提供額外的支撐。所有軌道系統彎曲節段均標有參考編號和順序編號（📖 44-45）並可為需要耐腐蝕的應用提供不鏽鋼的滑道。可提供任何彎曲程度的節段，以滿足所有軌道系統配置要求。

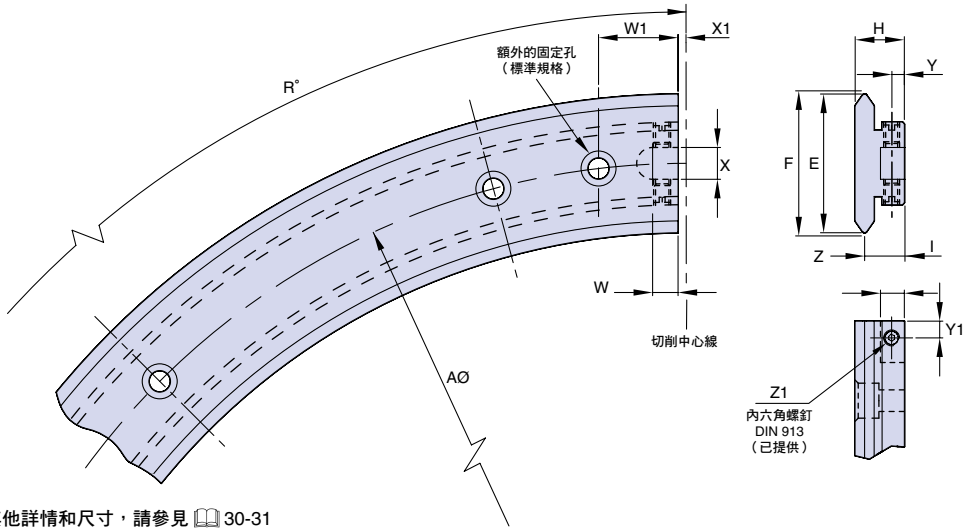

有關所有其他詳情和尺寸，請參見 📖 30-31

部件號	A	E ~	F	H	I ±0.025	R°		W	W1	X	X1 ±0.2	Y	Y1	Z	Z1
TR12 93	93	12	12.37	7.7	6.2	90	180	4.25	-	2.5	1.5	1.75	2	3.25	M2.5 x 3
TR12 127	127	12	12.37	7.7	6.2	90	180	4.25	-	2.5	1.5	1.75	2	3.25	M2.5 x 3
TR20 143	143	20	20.37	10	8	90	180	6	13	4	1.5	2	3.5	4.5	M3 x 4
TR20 210	210	20	20.37	10	8	90	180	6	15	4	1.5	2	3.5	4.5	M3 x 4
TR25 159	159	25	25.74	12.25	10	90	180	7	18	7	1.5	3	5	6.5	M4 x 4
TR25 255	255	25	25.74	12.25	10	90	180	7	20	7	1.5	3	5	6.5	M4 x 4
TR25 351	351	25	25.74	12.25	10	90	180	7	20	7	1.5	3	5	6.5	M4 x 4
TR44 468	468	44	44.74	15.5	12.5	90	180	8	25	10	2.5	4	6	7.5	M5 x 6
TR44 612	612	44	44.74	15.5	12.5	90	180	8	25	10	2.5	4	6	7.5	M5 x 6
TR76 799	799	76	76.74	24	19.5	90	180	10	30	18	2.5	6	7	11.5	M8 x 16
TR76 1033	1033	76	76.74	24	19.5	90	180	10	30	18	2.5	6	7	11.5	M8 x 16
TR76 1267	1267	76	76.74	24	19.5	90	180	10	30	18	2.5	6	7	11.5	M8 x 16
TR76 1501	1501	76	76.74	24	19.5	90	180	10	30	18	2.5	6	7	11.5	M8 x 16

注意：

1. 節段在未安裝時部分位置可能會表現出變形的情況。用螺栓將其安裝至安裝面並使用鍵槽校直機構將其設置到臨近的滑道可克服此問題（📖 45）。可根據要求提供真實形狀的節段。更多相關詳細訊息，請查閱 www.HepcoMotion.com/PRTdatauk 選擇數據表 9「真實形狀的環和節段」。

訂購詳細訊息：

範例：(SS) TR44 612 R90 (N)

SS = 不鏽鋼選件
鋼版本此處留空

部件號

N = 螺孔選件 📖 30-31
如果不需要，請留空

R90 = 90° 節段
R180 = 180° 節段