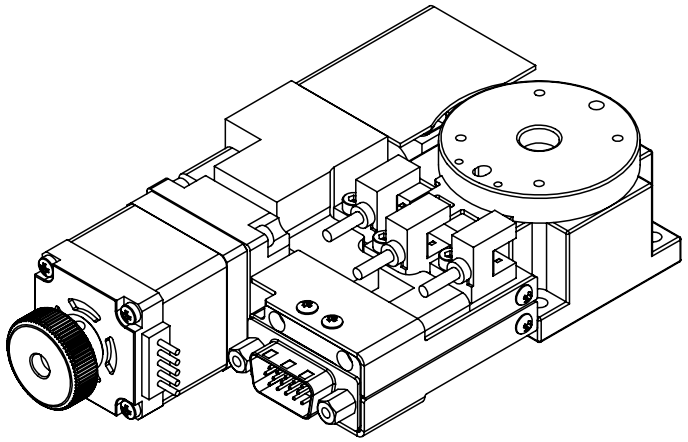

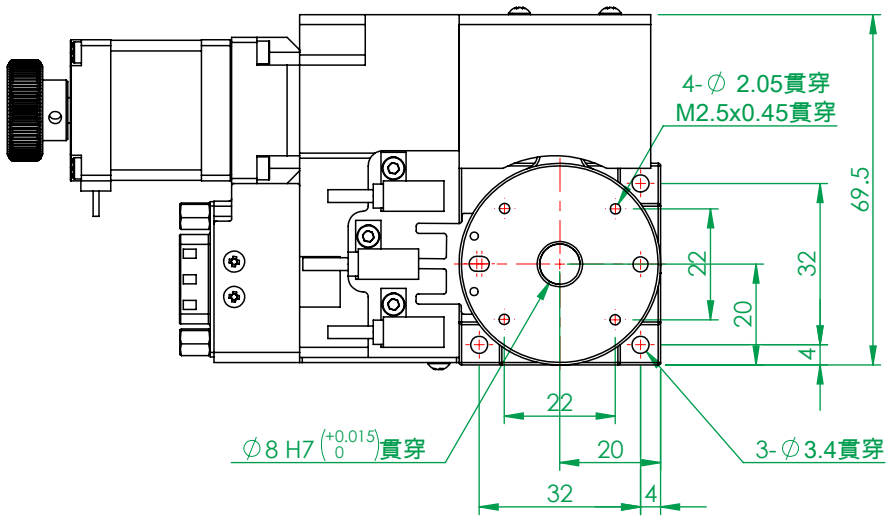

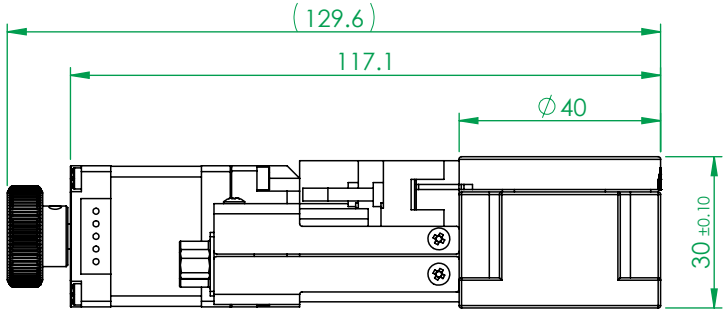

ARH40-A
行程：±13°
傳動機構：滾珠螺桿∅6導程1mm
最大速度：17°/sec
單向定位精度：±0.03°
往複定位精度：±0.003°
空轉：0.01°
靜態平行：30um
動態平行：20um

(FM0758A)

一般公差	
尺寸範圍	容許差
0.5 ~ 4	±0.05
4 ~ 16	±0.07
16 ~ 68	±0.1
68 ~ 250	±0.2
250 ~ 1000	±0.3
1000 ~ 1500	±0.5

精加工: 1.60/0.25 審核 日期
細加工: 6.3/2.0 繪圖 賴永明 日期 2016/05/09
粗加工: 25/8.0 設計 日期 2016/2/24

熱情 / 團結 / 創新 / 卓越 Http://www.gmtglobalinc.com
高明鐵企業股份有限公司 GMT GLOBAL INC.
TEL:886-4-7688327 FAX:886-4-7688315

備註事項	合格成品,獨立包裝保存			機種	ARH40-A
表面處理	依各零件			料號	
材質	見零件表	數量	1 /組	圖名	
熱處理				圖號	ARH40-A
單位	mm	圖紙尺寸	A4	投影	
比例	1:1.5	重量	462.69	版次	T1