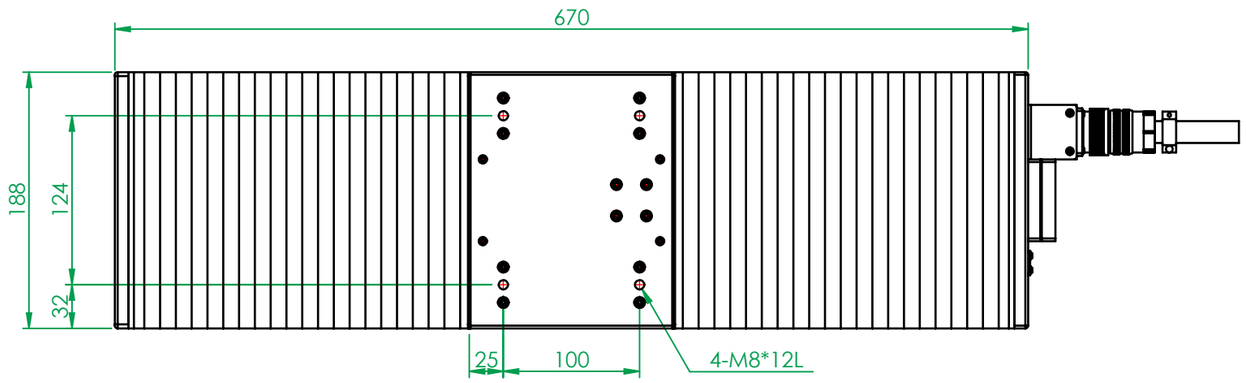

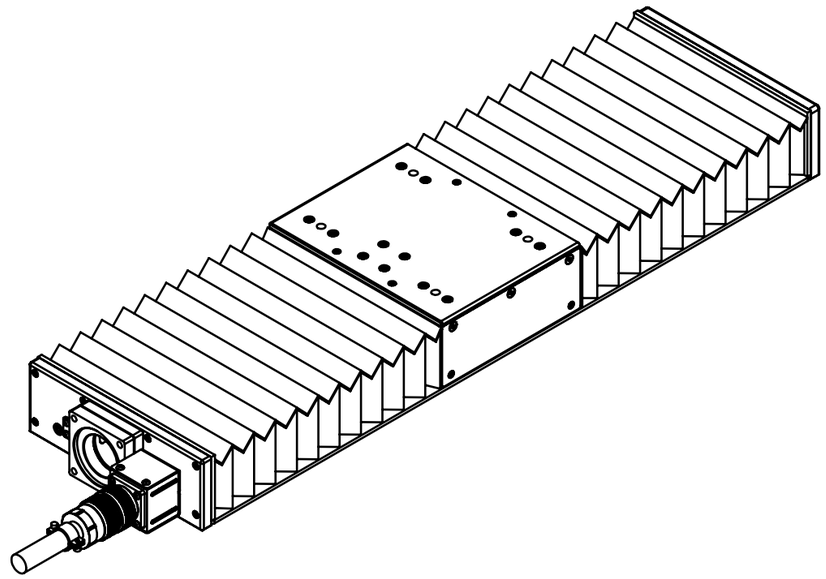

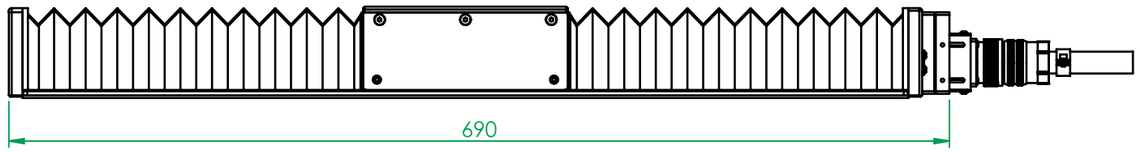

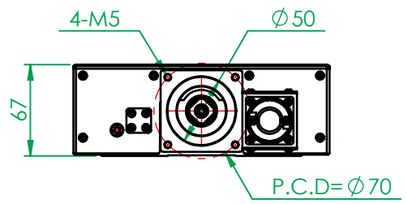

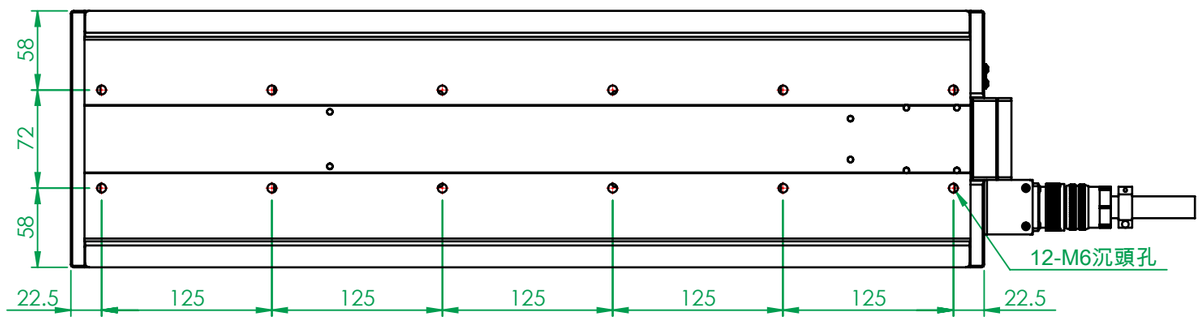

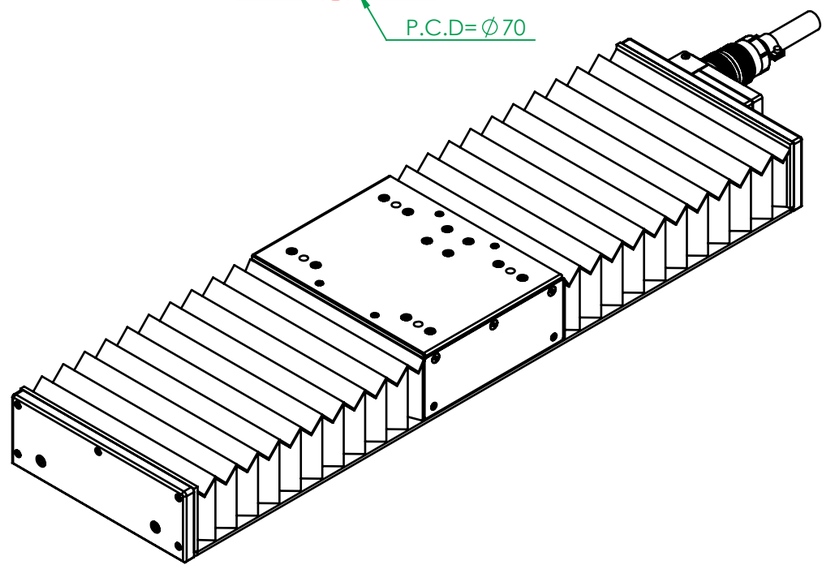

(FM0753A)

一般公差		精加工:	審核		日期		備註事項	精密級/通用級		機種	GX15-30JW ; GX15-30JB
尺寸範圍	容許差	細加工:	繪圖		日期		表面處理	陽極霧本/陽極霧黑		料號	3222-GX15-30J□□-□□
0.5 ~ 4	±0.05	粗加工:	設計		日期		材質	鋁合金	數量 1 /組	圖名	GX15-30J滑台總成
4 ~ 16	±0.07	熱情 / 團結 / 創新 / 卓越	Http://www.gmtglobalinc.com				熱處理			圖號	GX15-30JWP(JBP)
16 ~ 68	±0.1	高明鐵企業股份有限公司 GMT GLOBAL INC.					單位	mm	圖紙尺寸 A3	投影	版次
68 ~ 250	±0.2	TEL:886-4-7688327	FAX:886-4-7688315				比例	1:4.5	重量 9867.14g		
250 ~ 1000	±0.3										
1000 ~ 1500	±0.5										