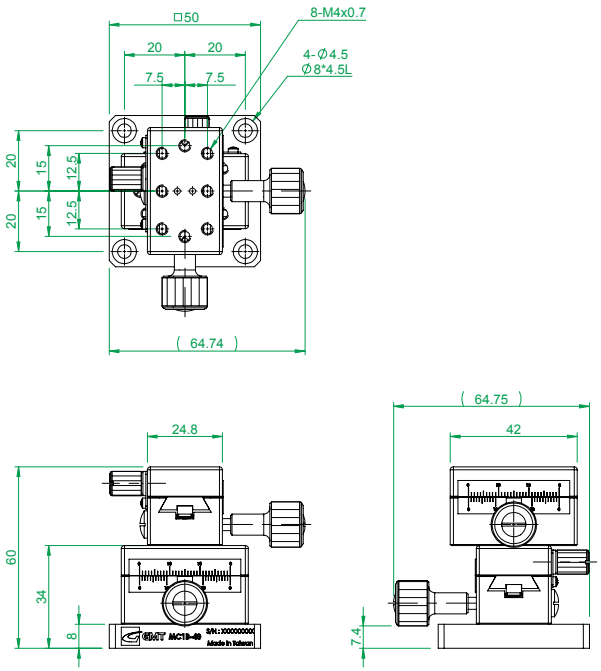

(FM0758A)

一般公差		精加工:	審核		日期		備註事項	成品分格獨立保存		機種	MC2B-40
尺寸範圍	容許差	細加工:	繪圖		日期		表面處理	見零件表		料號	3122-MC2B-40-25
0.5 ~ 4	±0.05	粗加工:	設計		日期	2007/7/31	材質	見零件表	數量 1 /組	圖名	鳩尾式齒輪驅動迷你滑台
4 ~ 16	±0.07						熱處理	N/A		圖號	(型錄P.124)MC2B-##
16 ~ 68	±0.1						單位	mm	圖紙尺寸 A4	投影	版次
68 ~ 250	±0.2						比例	1:2.5	重量 284.60g		
250 ~ 1000	±0.3										
1000 ~ 1500	±0.5										

Http://www.gmtglobalinc.com 熱情／創新／快樂
GMT 高明鐵企業股份有限公司
GMT GLOBAL INC.
TEL:886-4-7688327 FAX:886-4-7688315