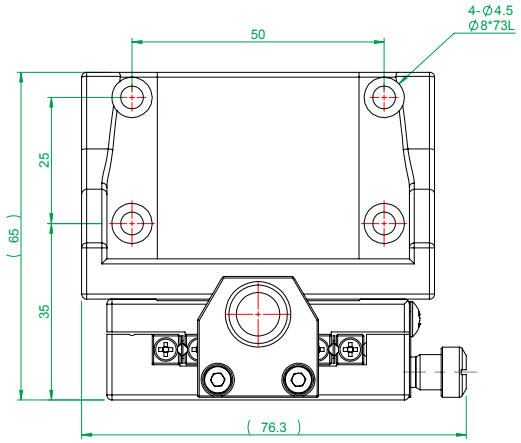

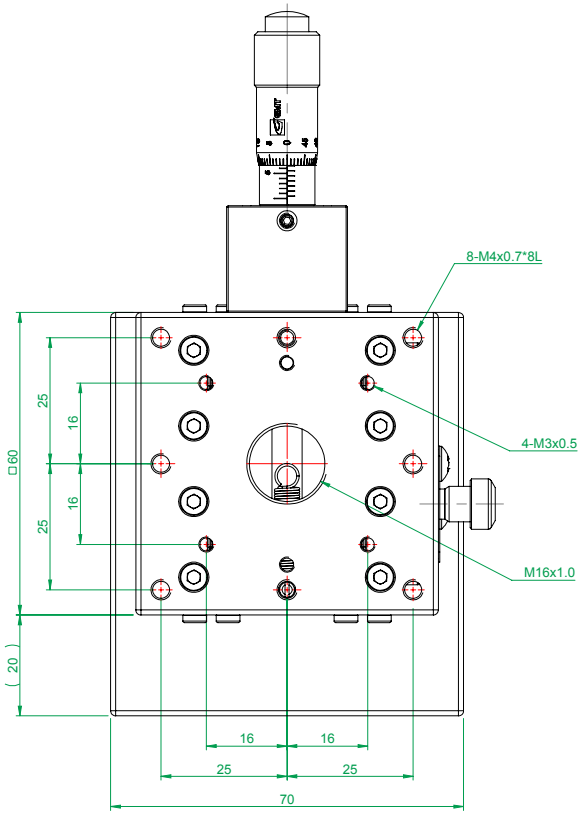

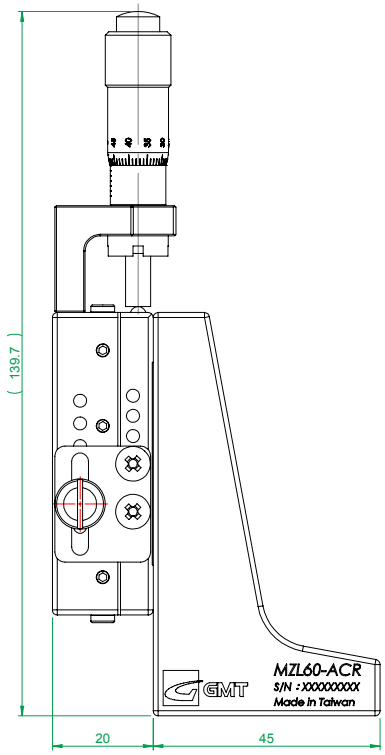

(FM0758A)

一般公差		精加工:	審核		日期		備註事項	合格成品,獨立包裝保存		機種	MZL60-ACR
尺寸範圍	容許差	細加工:	繪圖		日期		表面處理	本體陽極黑色		料號	3122-MZL60-ACR-25
0.5 ~ 4	±0.05	粗加工:	設計		日期	2008/1/3	材質	見零件表	數量 1 /組	圖名	Z軸交叉滾柱導引式精密滑台-60型(中央反手)
4 ~ 16	±0.07						熱處理	N/A		圖號	(型錄P.035)MZL#-ACR
16 ~ 68	±0.1						單位	mm	圖紙尺寸 A4	投影	版次
68 ~ 250	±0.2						比例	1:1.5	重量 471.77g		
250 ~ 1000	±0.3										
1000 ~ 1500	±0.5										

Http://www.gmtglobalinc.com 熱情／創新／快樂
GMT 高明鐵企業股份有限公司
GMT GLOBAL INC.
TEL:886-4-7688327 FAX:886-4-7688315