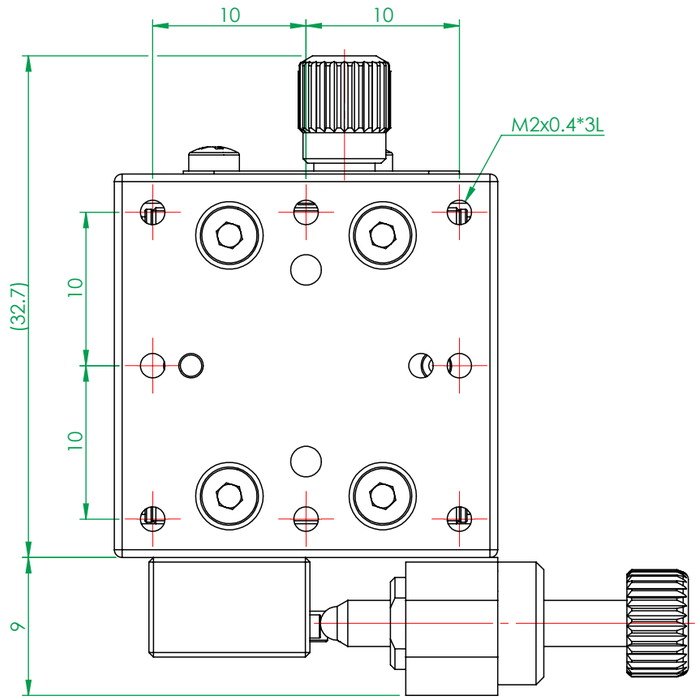


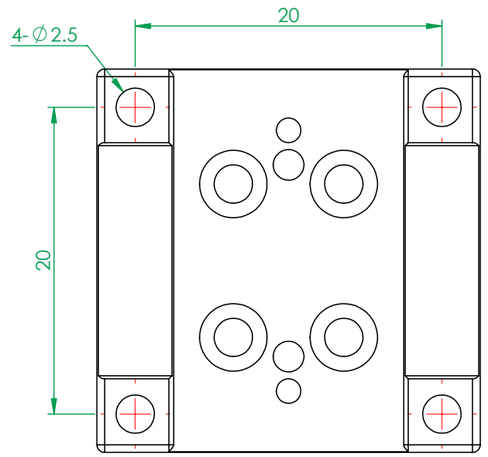


MX(Y)25-A-18系列
底座安裝孔尺寸

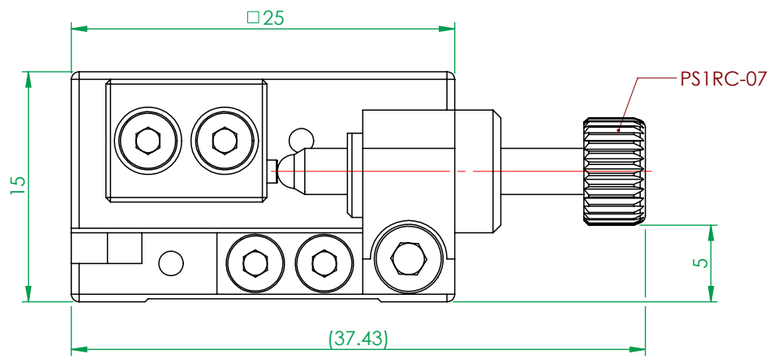


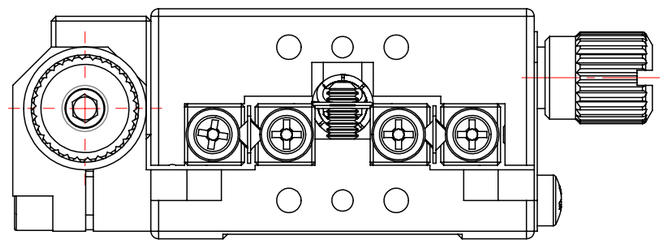

(FM0755A)

| 一般公差 | | 精加工: | 審核 | | 日期 | | 備註事項 | 合格成品，獨立包裝保存 | 機種 | MX25-A |
|---|---|---|---|---|---|---|---|---|---|---|
| 尺寸範圍 | 容許差 | 細加工: | 繪圖 | | 日期 | | 表面處理 | 本體陽極黑色 | 料號 | |
| 0.5 ~ 4 | ±0.05 | 粗加工: | 設計 | | 日期 | 2007/9/11 | 材質 | 鋁合金型 數量 1 /組 | 圖名 | X軸精密滑台25型-正手傳動 |
| 4 ~ 16 | ±0.07 | | | | | | 熱處理 | N/A | 圖號 | |
| 16 ~ 68 | ±0.1 | | | | | | 單位 | mm 圖紙尺寸 A3 | 投影 | 版次 |
| 68 ~ 250 | ±0.2 | | | | | | 比例 | 1.5:1 重量 37.78g | | |
| 250 ~ 1000 | ±0.3 | | | | | | | | | |
| 1000 ~ 1500 | ±0.5 | | | | | | | | | |

熱情 / 團結 / 創新 / 卓越 Http://www.gmtglobalinc.com
高明鐵企業股份有限公司
GMT GLOBAL INC.
TEL:886-4-7688327 FAX:886-4-7688302