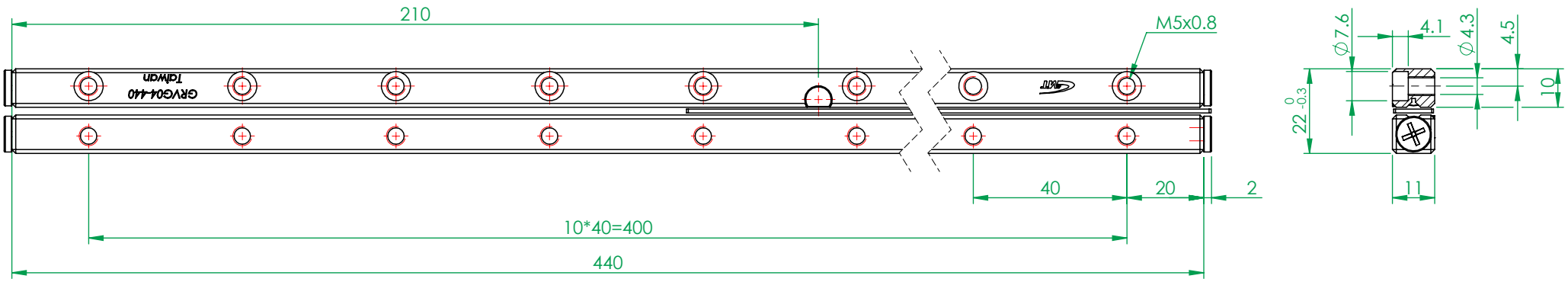

(FM0758A)

一 般 公 差		精加工:	審 核		日 期		備註事項	合格成品,獨立包裝保存		機 種	GRVG04-440
尺寸範圍	容許差	細加工:	繪 圖		日 期		表面處理	依各零件		料 號	3CR1-GRVG04-440-00-T1
0.5 ~ 4	±0.05	粗加工:	設 計		日 期	2012/9/21	材 質	見零件表	數量 1 /組	圖 名	四軌式交叉滾柱滑軌組-防滑型
4 ~ 16	±0.07	熱情 / 團結 / 創新 / 卓越	Http://www.gmtglobalinc.com				熱處理	N/A		圖 號	GRVG04-440
16 ~ 68	±0.1	高明鐵企業股份有限公司					單 位	mm	圖紙尺寸 A4	投 影	版次
68 ~ 250	±0.2	GMT GLOBAL INC.					比 例	1:1.5	重量 629.1g		
250 ~ 1000	±0.3	TEL:886-4-7688327	FAX:886-4-7688315								
1000 ~ 1500	±0.5										