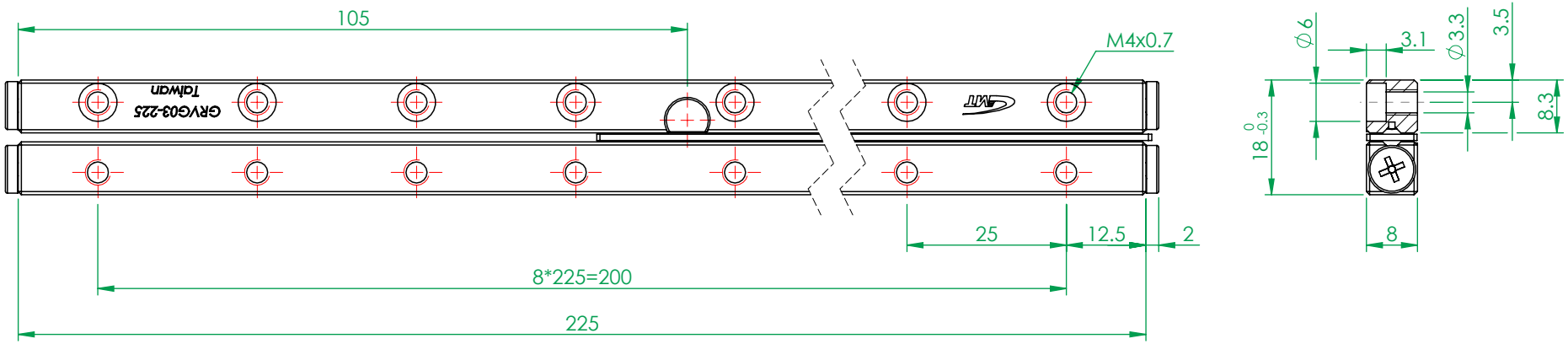

(FM0758A)

一般公差		精加工:	審核		日期		備註事項	合格成品,獨立包裝保存			機種	GRVG03-225
尺寸範圍	容許差	細加工:	繪圖		日期		表面處理	依各零件			料號	3CR1-GRVG03-225-00-T1
0.5 ~ 4	±0.05	粗加工:	設計		日期	2012/9/21	材質	見零件表	數量	1 /組	圖名	四軌式交叉滾柱滑軌組-防滑型
4 ~ 16	±0.07	熱情 / 團結 / 創新 / 卓越	Http://www.gmtglobalinc.com				熱處理	N/A			圖號	GRVG03-225
16 ~ 68	±0.1	高明鐵企業股份有限公司					單位	mm	圖紙尺寸	A4	投影	版次
68 ~ 250	±0.2	GMT GLOBAL INC.					比例	1:1	重量	195.0g		
250 ~ 1000	±0.3	TEL:886-4-7688327	FAX:886-4-7688315									
1000 ~ 1500	±0.5											