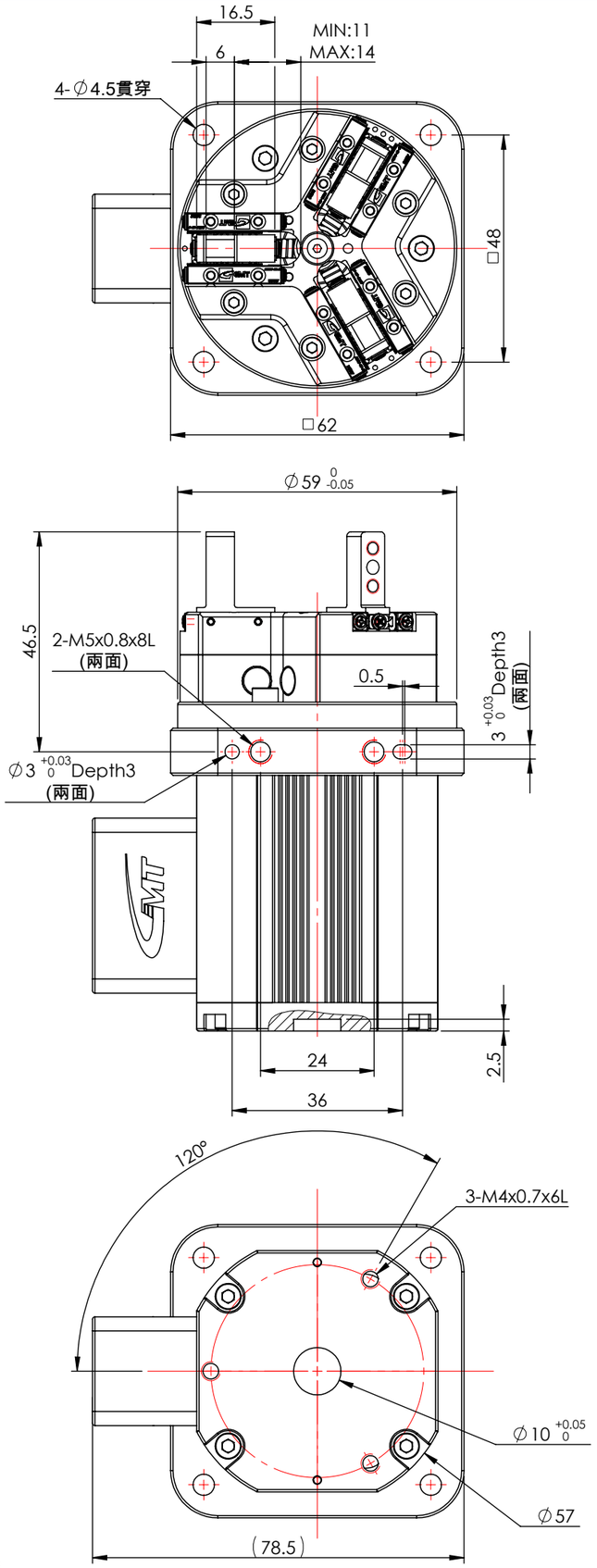

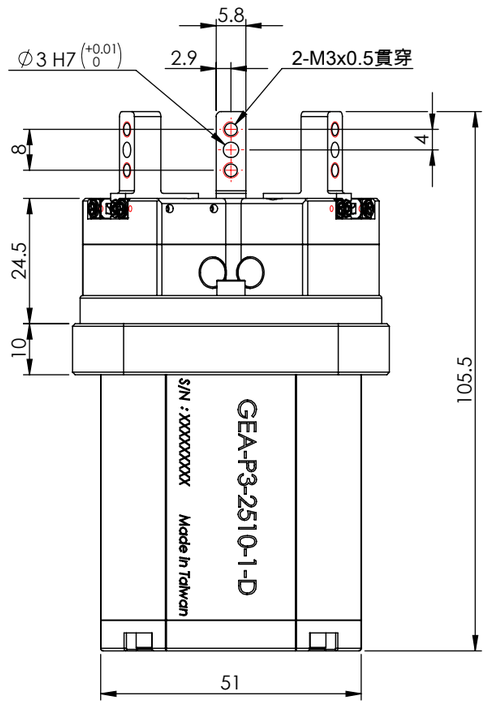

(FM0755A)

註: 禁止刮傷與碰撞傷
去除所有加工銳角
未標註倒角皆倒C0.3
未標註銳角皆倒C0.3

一般公差		精加工:	審核		日期		備註事項	合格成品，獨立包裝	機種	GEA-P3-2510
尺寸範圍	容許差	細加工:	繪圖		日期		表面處理	依各零件	料號	3M62-GEA-P3-2510-1-D-14-A
0.5 ~ 4	±0.05	粗加工:	設計		日期	2017/02/11	材質	依各零件 數量 1 /組	圖名	三爪標準型電動夾爪-25型(固定型)
4 ~ 16	±0.07	熱情 / 團結 / 創新 / 卓越	Http://www.gmtglobalinc.com				熱處理	依各零件	圖號	GEA-P3-2510-1-D(客戶用)
16 ~ 68	±0.1	高明鐵企業股份有限公司 GMT GLOBAL INC.					單位	mm 圖紙尺寸 A3	投影	版次
68 ~ 250	±0.2	TEL:886-4-7688327	FAX:886-4-7688302				比例	1:1.2 重量 450.5789		
250 ~ 1000	±0.3									
1000 ~ 1500	±0.5									